Vedlegg bolig 5

Fargepalett - Lys

Hovedfarge 2
Jotun Lady Varmgrå 0394

Hovedfarge 1
Jotun Lady Soft Touch 10290

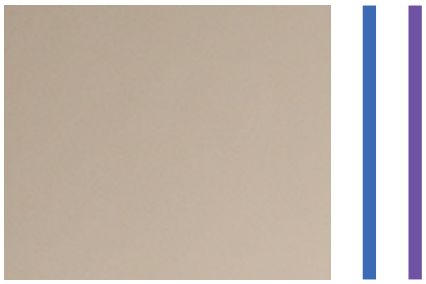

Sekundærfarge
Jotun Lady Egghvit 1001

Farge tak og lister
Jotun Lady Letthet 1624

201
Bad
202
Sov
12,7 m²
203
Stue
16,0 m²
204
Bad
205
Sov
8,2 m²
206
Sov
10,3 m²
207
Sov
11,0 m²

101
Bad
2,8 m²
102
Stue
18,0 m²
103
Kjøk
23,0 m²
104
Stue
23,8 m²

001
Kjellerstue
15,5 m²
002
Gang
12,2 m²
003
Vask
3,6 m²
004
Tek
005
Bod
5,1 m²

Fargepalett - Frisk

Hovedfarge 2
Jotun Lady NCS S 6010-G10Y

Brytningsfarge
Jotun Lady Duft 2168

Hovedfarge 1
Jotun Lady Treasure 7628

Sekundærfarge
Jotun Lady Hvit Poesi 8394

Farge tak og lister
Jotun Lady Chi 7236

201
Bad
202
Sov
12,7 m²
203
Stue
16,0 m²
204
Bad
205
Sov
8,2 m²
206
Sov
10,3 m²
207
Sov
11,0 m²

101
Bad
2,8 m²
102
Stue
18,0 m²
103
Kjøk
23,0 m²
104
Stue
23,8 m²

001
Kjellerstue
15,5 m²
002
Gang
12,2 m²
003
Vask
3,6 m²
004
Tek
005
Bod
5,1 m²

Fargepalett - Dyp

Hovedfarge 2
Jotun Lady Sophisticated Blue 4744

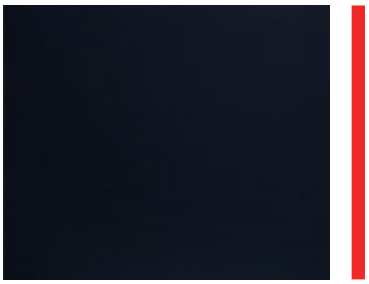

Brytningsfarge
Jotun Lady Gullhår 1012

Hovedfarge 1
Jotun Lady Byge 4368

Sekundærfarge
Jotun Lady Morgendis 9915

Farge tak og lister
Jotun Lady Chi 7236

201
Bad
202
Sov
12,7 m²
203
Stue
16,0 m²
204
Bad
205
Sov
8,2 m²
206
Sov
10,3 m²
207
Sov
11,0 m²

101
Bad
2,8 m²
102
Stue
18,0 m²
103
Kjøk
23,0 m²
104
Stue
23,8 m²

001
Kjellerstue
15,5 m²
002
Gang
12,2 m²
003
Vask
3,6 m²
004
Tek
005
Bod
5,1 m²

Bad

Flisekonsept - Mørk

Gulv og angitt vegg
Terrazzoflis grå variant
(Keramisk flis m trykk - Pietre di paragone gre. ca. 430,- pr. m2)
60x60

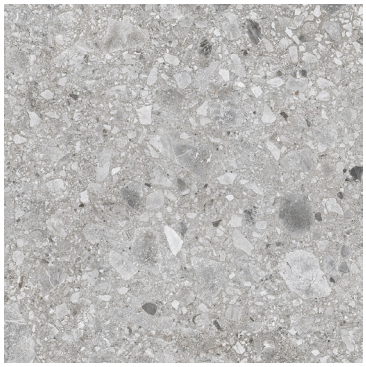

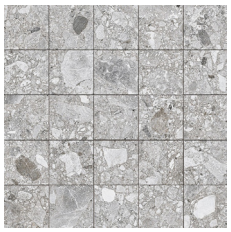

Øvrige vegger
Hvit flis Glossy ("FK Pro Uni White" ca. 150 pr m2)
20x20

Flisekonsept - Lys

Gulv og angitt vegg
Terrazzoflis hvit variant
(Keramisk flis m trykk - Pietre di paragone gre bianco ca. 430,- pr. m2)
60x60

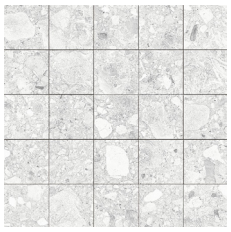

Øvrige vegger
Hvit flis Glossy ("FK Pro Uni White" ca. 150 pr m2)
20x20

Kjøkken

Kjøkkenkonsept - Grå

Fronter - Grå

Benkeplate
Laminat
Matt Sort 602

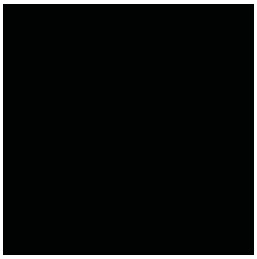

Kjøkkenkonsept - Hvitt

Fronter - Hvit

Benkeplate
Laminat
Hvit 622

Gang

Flisekonsept - Mørk

Gulv til gang
Mørk grå ”betong” flis
Halvmatt overflate
(”Nexus Pearl” ca. 250-280 pr. m2)

Flisekonsept - Lys

Gulv til gang
Lys grå ”betong” flis
Halvmatt overflate
(”Portland Perla” ca. 250-280 pr. m2)

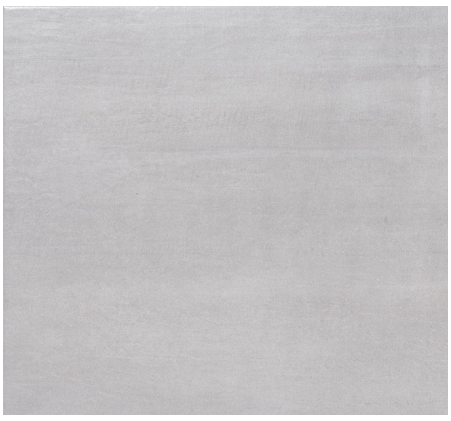

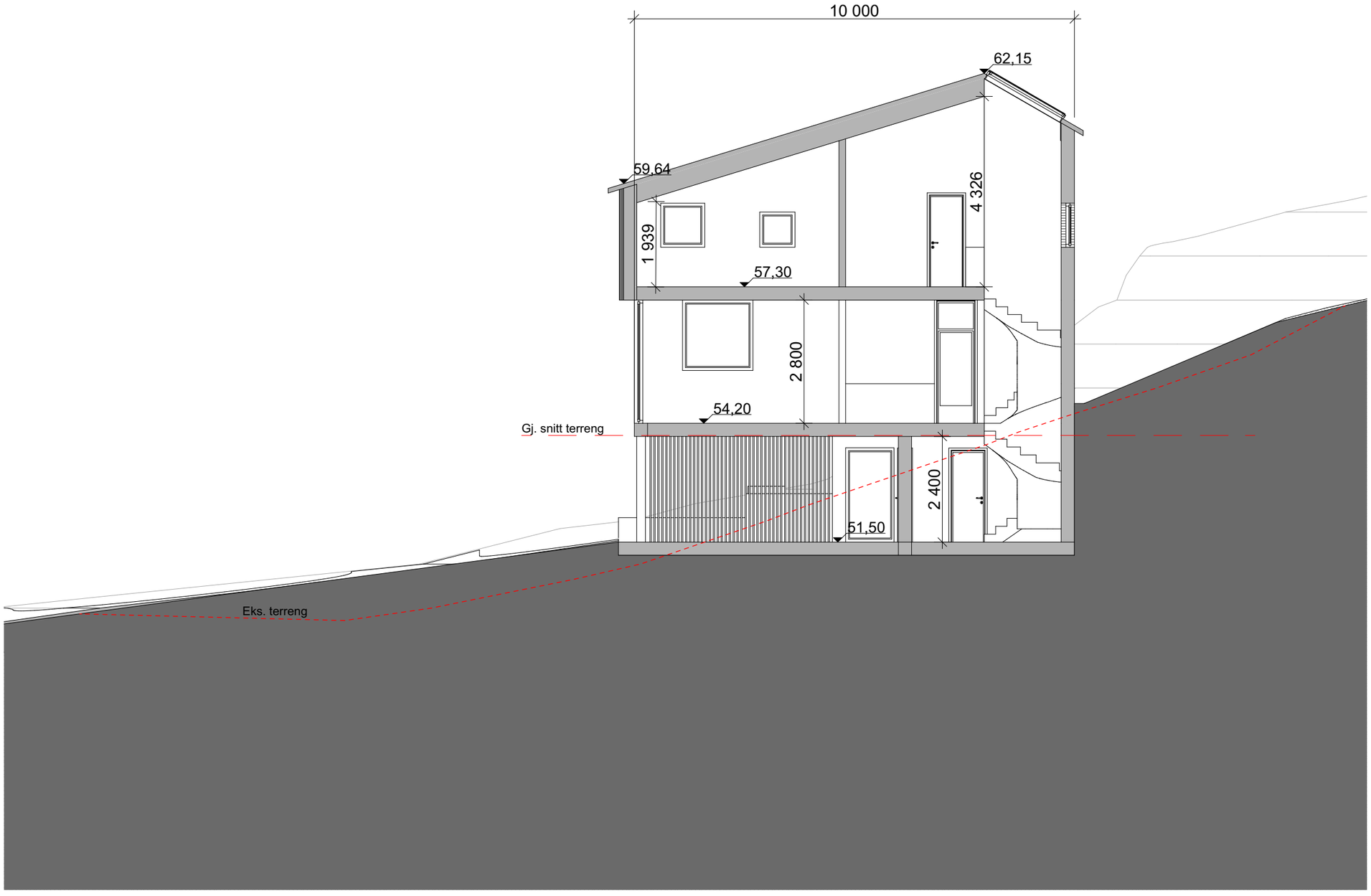

Tegningsnr.:	Revisjon nr.:
A30-3	04

Type tegning:
Snitt hus 5

Rev	Nr	Beskrivelse	Dato	Sign	Kontr	Godkj
04		**Søknad**	27.06.18	PR	PE	
03		**Nabovarsel**	15.06.18	PR	PE	JSB
02		**Skisseprosjekt**	30.05.18	PR	PE	
01		**Skisseprosjekt**	27.04.18	PR	PE	

Prosjekteringsgruppen:

ARK : wood a+d

St. Olavs Plass
0165 Oslo
Tlf.: 92640887
hei@wood.no

Fase:
Søknad

wood

Tiltakshaver
Ekkodalen AS

Prosjekt
Ekkodalen

Godkjent

Kontroll prosjekt.

Sign.	Kontroll
PR	PE

Filnavn
Ekkodalen hus 5.pln

Dato opprettet
27.02.18

Målestokk
1:100

Kontroll utførende

Sign.	Kontroll

Gnr./Bnr.:
51/285

Prosjektnr.:	Tegningsnr.:
292.001	A30-3

Type tegning:
Snitt hus 5

Prosjektnr. for prosjekterende/lev.

Nord

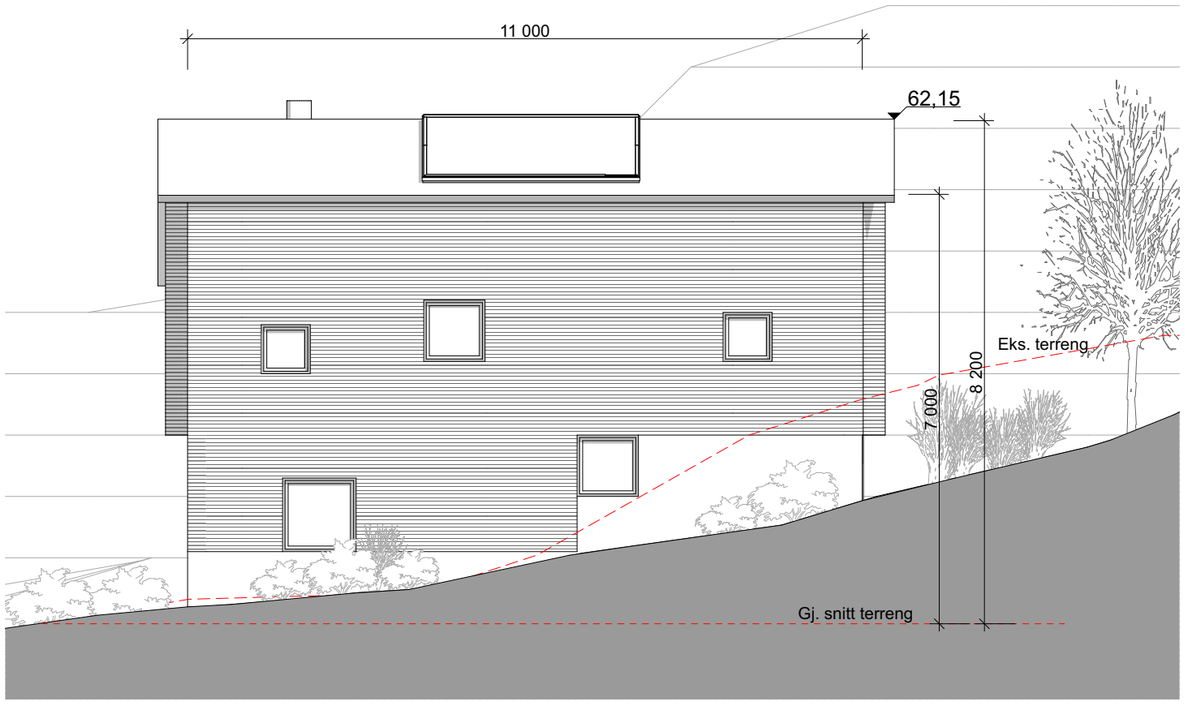

Vest

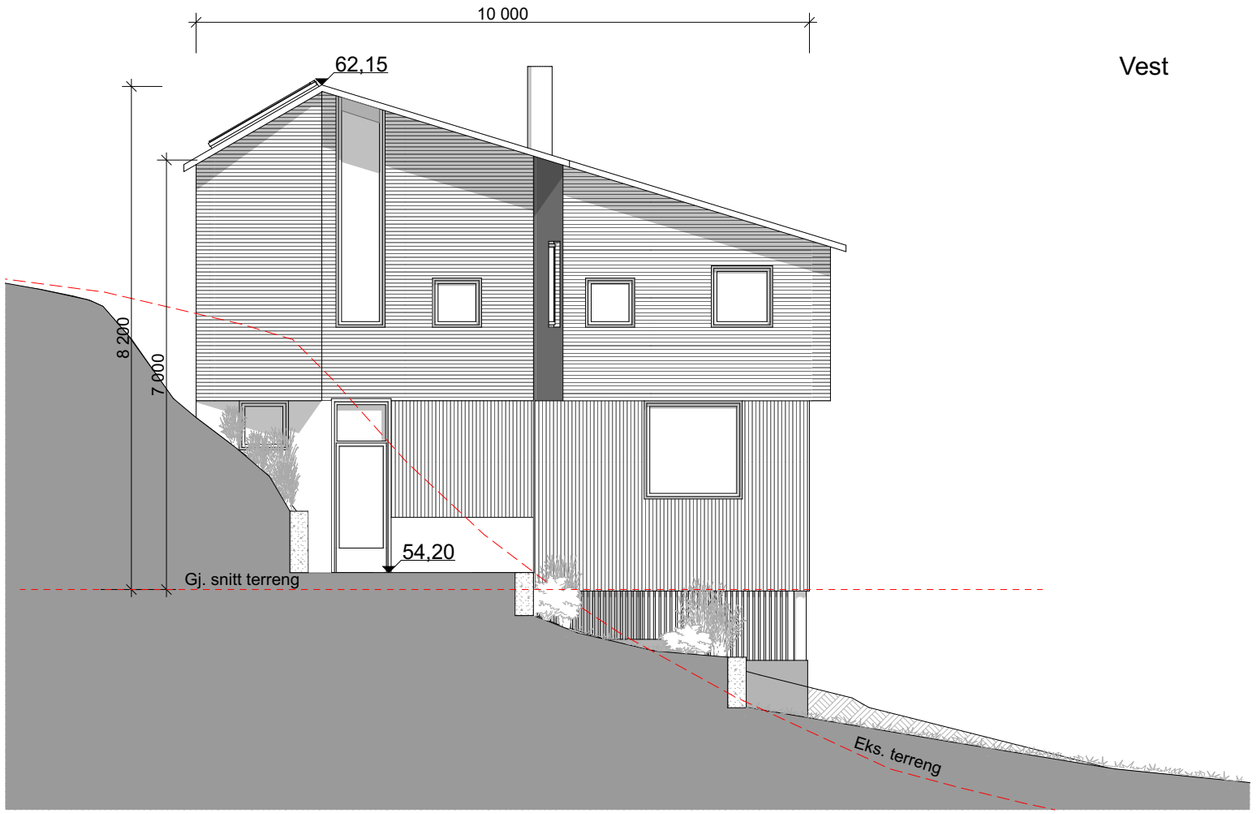

Tegningsnr.: A40-10

Revisjon nr.: 03

Type tegning: Fasade nord og vest hus 5

Rev	Nr	Beskrivelse	Dato	Sign	Kontr	Godkj
03		**Nabovarsel**	**15.06.18**	**PR**	**PE**	**JSB**
02		**Skisseprosjekt**	**30.05.18**	**PR**	**PE**	
01		**Skisseprosjekt**	**27.04.18**	**PR**	**PE**	

Prosjekteringsgruppen:

ARK : wood a+d

St. Olavs Plass
0165 Oslo
Tlf.: 92640887
hei@wood.no

Fase: Nabovarsel

Tiltakshaver
Ekkodalen AS

Prosjekt
Ekkodalen

Godkjent

Kontroll prosjekt.

Sign. PR | Kontroll PE

Filnavn: Ekkodalen hus 5.pln

Dato opprettet: 27.02.18

Målestokk: 1:100

Kontroll utførende

Sign. | Kontroll

Gnr./Bnr.: **51/215**

Prosjektnr.: 292.001

Tegningsnr.: A40-10

Prosjektnr. for prosjekterende/lev.

Type tegning: Fasade nord og vest hus 5

Sør

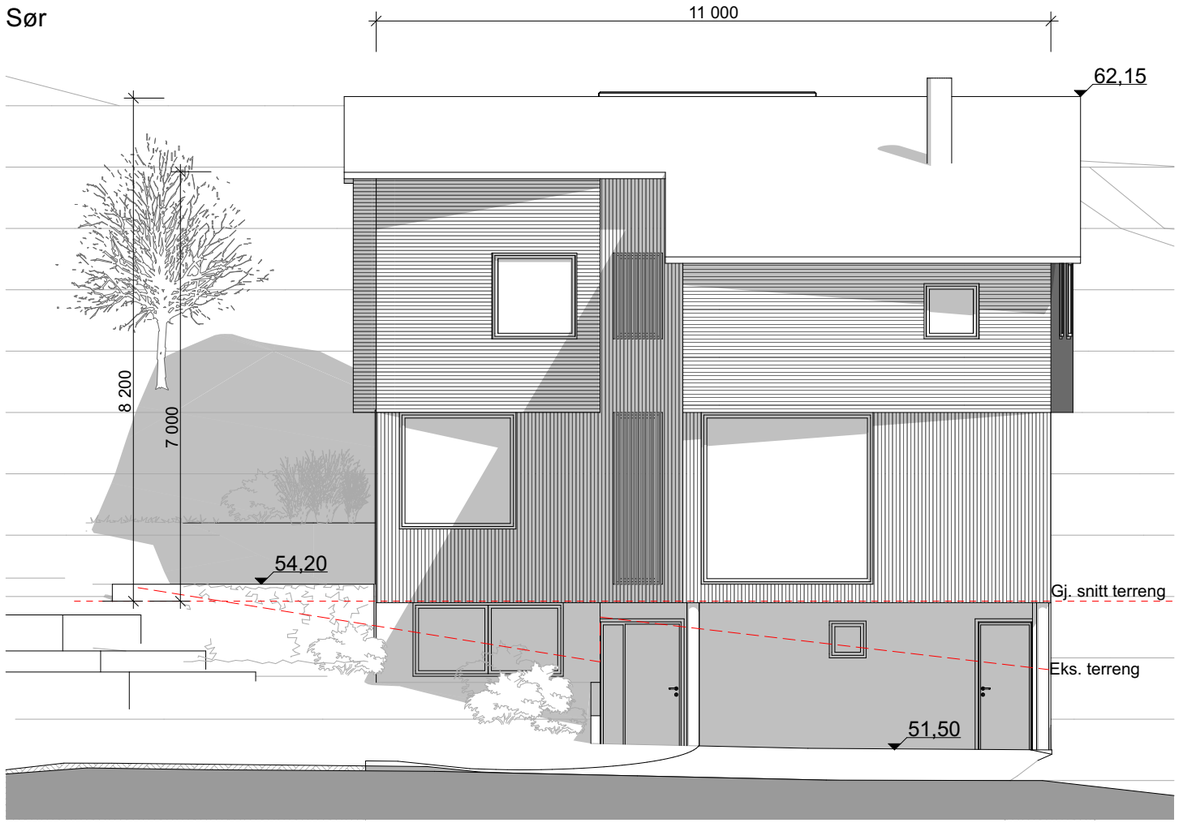

Øst

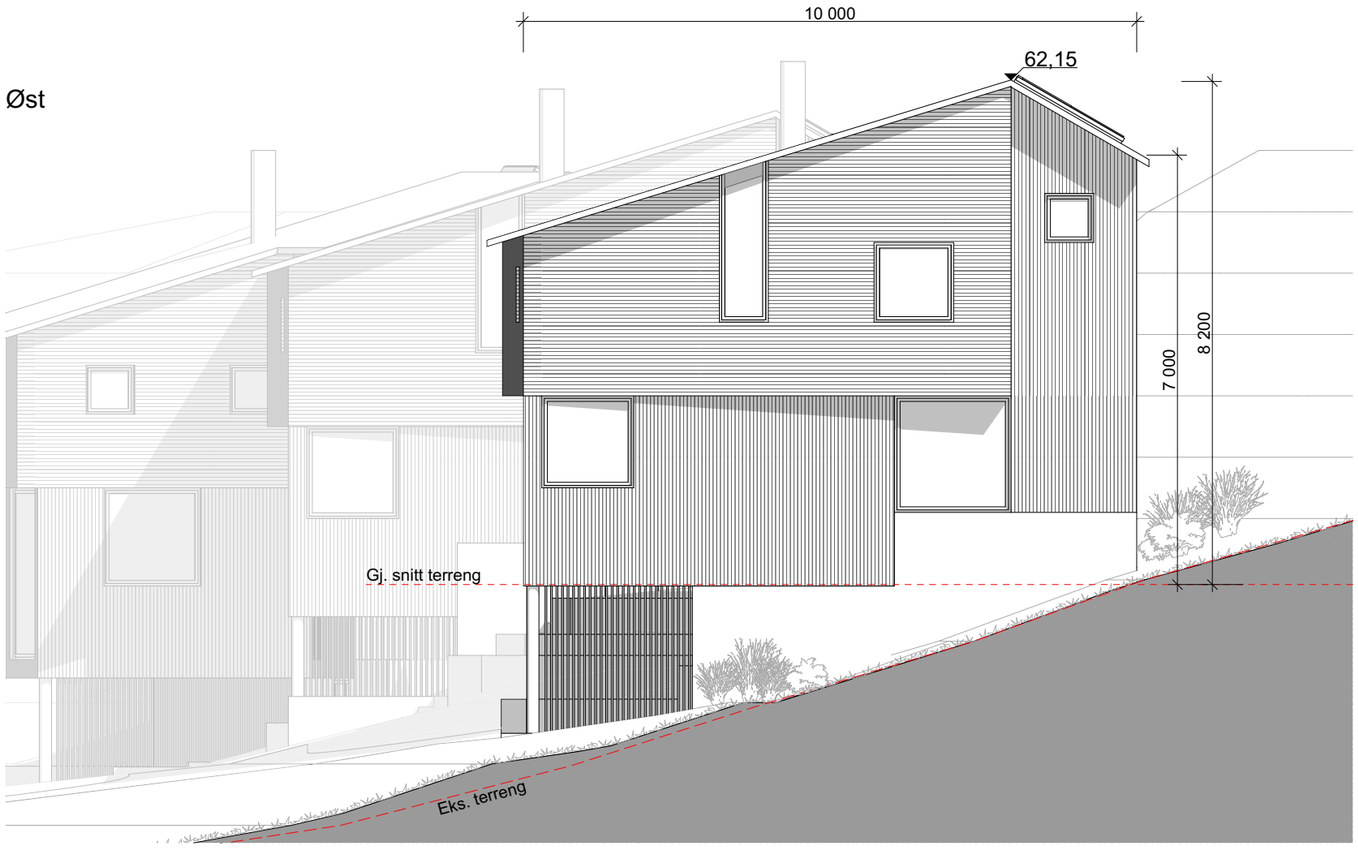

Tegningsnr.: A40-9

Revisjon nr.: 03

Type tegning: Fasade sør og øst hus 5

Rev	Nr	Beskrivelse	Dato	Sign	Kontr	Godkj
03		Nabovarsel	15.06.18	PR	PE	JSB
02		Skisseprosjekt	30.05.18	PR	PE	
01		Skisseprosjekt	27.04.18	PR	PE	

Prosjekteringsgruppen:

ARK : wood a+d

St. Olavs Plass
0165 Oslo
Tlf.: 92640887
hei@wood.no

Fase: Nabovarsel

Tiltakshaver

Ekkodalen AS

Prosjekt

Ekkodalen

Godkjent

Kontroll prosjekt.

Sign. PR | Kontroll PE

Filnavn: Ekkodalen hus 5.pln

Dato opprettet: 27.02.18

Målestokk: 1:100

Kontroll utførende

Sign. | Kontroll

Gnr./Bnr.: **51/215**

Prosjektnr.: 292.001

Tegningsnr.: A40-9

Prosjektnr. for prosjekterende/lev.

Type tegning: Fasade sør og øst hus 5

LEVERANSEBESKRIVELSE EKKODALEN

Denne beskrivelsen er utarbeidet for å orientere om bygningenes viktigste bestanddeler og funksjoner. Det kan forekomme avvik mellom leveransebeskrivelsen og plantegningene. Dersom det er avvik er det alltid denne leveransebeskrivelsen som går foran.

Illustrasjoner og tegningsmaterialet vil vise forhold som ikke er i samsvar med leveranse, som møblering, kjøkkenløsning, hvitevarer, garderobeløsninger, fargevalg, dør og vindusform, bygningsmessige detaljer, materialvalg, beplantning, detaljer på fellesareal, fasadedetaljer etc. Kjøkken leveres iht. egen kjøkkentegning. Stiplet innredning og garderobeskap medfølger ikke i standardleveranse. Sjakter og rørføringer er ikke endelig dimensjonert, og det tas forbehold om endelig plassering og størrelse på disse. Salgstegningene kan ikke brukes for måltaking.

BYGNINGER INNVENDIG

FARGER
Det er utarbeidet 3 forskjellige fargepaletter for farge på innvendige vegger som det kan velges mellom. Videre kan man velge mellom 2 flisekonsepter på fliser og to farger på kjøkken. Disse valgene er beskrevet nærmere i vedlegg fargepaletter. Fargene er angitt med fargelinjer i hvert plan som beskriver hvor de forskjellige fargene blir samt hvilken farge som skal være i tak. På badene kan man velge mellom to varianter av terrazzoflis 60x60, en lys og en mørkere til gulv og vegg bak dusj, samt hvite 20x20 fliser på øvrige vegger.

GULV
Alle rom med unntak av gang, vaskerom, wc og baderom leveres med 1-stavs hvitlasert eikeparkett. I gang leveres keramiske fliser 60x120. Det leveres keramiske 60x60 fliser i vaskerom, wc og på bad. I nedsenket sone i dusj leveres mosaikkfliser for å ivareta tekniske krav. Farger på fliser i konsept lys eller mørk.

VEGGER
Innvendige vegger med unntak av bad leveres med gips og sparkles/males. Farger på vegger kan velges iht. vedlagte fargepaletter. Vegger på bad er fliser 20x20 og 60x60 på angitte vegger og kan velges i konsept lys eller mørk.

HIMLINGER
Gips i alle etasjer som sparkles og males i farge iht. vedlegg fargepaletter. Rørføringer vil i all hovedsak bli skjult bak innkassinger og som helt eller delvis nedforede gipshimlinger, fortrinnsvis i gang, bad og over kjøkkenskap. Det vil være synlig noen bærebjelker i boligen som kasses inn med gips, sparkles og males. På teknisk rom vil tekniske rørføringer bli synlig.

KJØKKEN
Kjøkkeninnredning fra HTH type Next. Som standard leveres det 30mm laminat benkeplate. med rett gjennomfarget forkant. Kjøkken kan velges i konsept grå eller hvitt. Videre leveres Underlimt vask type Intra Omnia 600SF i stål med 1 kum. Det leveres hvitevarer fra Miele, se egen beskrivelse. Avtrekksvifte type Røros Luna 60cm, Lakkert i lik farge som fronter. Det er

utarbeidet egen beskrivelse og tegninger av kjøkken fra kjøkkenleverandør. Tilvalg for kjøkken gjøres direkte med HTH.

GARDEROBE
Det leveres ikke garderobeskap som standard. Mulig plassering av garderobeskap er antydet med stiplet linje på salgstegning. Garderobeskap kan bestilles i forbindelse med tilvalgsprosessen. Det tas forbehold om at plassering av garderobeskap må tilpasses detaljprosjekterte løsninger.

INNVENDIGE DØRER
Innvendige dører type hvit glatt med hvite dempede karmer og dørvridere i blank eller børstet utførelse. Terskler med luftoverstrømning for ventilasjon.

BAD/WC/VASKEROM
Baderomsinnredning fra HTH. Ettgreps servantbatteri, speil med integrert lys og stikkkontakt. Downlights i himling. Videre leveres ettgreps dusjbatteri med dusjgarnityr og dusjvegger i glass. Dusjsone er nedsenket. Vegghengt klosett i hvitt porselen med dempesete.

På vaskerom er det avsatt plass og opplegg for vaskemaskin og kondenstørketrommel.

VINDUER/VINDUSDØRER
Malte trevinduer fra i 3-lags glass iht. TEK 17. Takvinduer av typen Velux.

Hovedinngangsdør type Diplomat helt glass.

LISTVERK
Listverk til gulv, vinduer og dører leveres uprofilert 12/58 mm ferdig behandlet i hvit s-0502Y med spikerhull. Foringer leveres i malt MDF. Overgang tak og vegg løses uten list og blir fuget. Sprekkdannelser kan forekomme og er ikke å anse som reklamasjon.

TRAPPER
Trapp leveres med hvitlaserte eiketrinn og glassrekkverk. Trappen leveres med åpne trinn.

OPPVARMING
Varmekabler på alle våtrom og i gang. Panelovner leveres der det ikke leveres varmekabler. Det leveres peis som vist på illustrasjon. Utvendig sort stålpipe. Varmtvannsbereder på 200 liter.

Energi/oppvarmingskarakter for boligen kan innhentes hos megler etter at detaljprosjektering er gjennomført, og vil for øvrig utgjøre en del av FDV-dokumentasjonen ved ferdigstillelse.

VENTILASJON

Balansert ventilasjonsanlegg med varmegjenvinner. Avtrekk fra våtrom og kjøkken. Aggregat monteres i teknisk rom. Røropplegg for sentralstøvsuger leveres med uttak i hver etasje.

ELEKTRISK
Komplett elektrikerpakke iht. NEK 400 standard. Elektrisk anlegg ligger generelt skjult bortsett fra i boder samt kabelføringer langs yttervegger og vegger med lyd og brannkrav. Alle oppholdsrom får stikkkontakter samt lampepunkter. Det leveres enkel belysning i bod og teknisk rom. Det leveres downlights i bad, wc, gang og på kjøkken. Sikringsskap monteres i teknisk rom. Det leveres klargjøring for lader til elbil i carport med trekkerør.

TV/INTERNETT
Selger inngår avtale om levering av TV/internett inn til hovedfordeling til boligen fra anerkjent leverandør. Kjøper velger selv om det ønskes å inngå forbruksleveranse for signalleveranse.

UTOMHUS
Utomhus leveres som grovt planert. Trykkimpregnerte trapper der det er vist på plantegning. Støttemurer leveres i støpt betong. Gårdsplass samt carport leveres med dekke av subus.

POSTKASSER OG AVFALLSCONTAINERE
Postkasser og avfallscontainere blir plassert inne på eiendommen etter anvisning fra kommunen.

TILVALGS- OG ENDRINGSMULIGHETER
Det vil bli gitt tilvalgsmuligheter mot tillegg i pris. Entreprenør vil i god tid før innredningsarbeidene starter, utarbeide en tilvalgsbrosjyre hvor priser og frister for beslutning vil fremkomme. Det vil ikke bli anledning til å flytte på tekniske installasjoner som ventilasjonskanaler, elektriske installasjoner eller avløp og vanntilførsel. Det vil heller ikke gis anledning til å endre på utvendig fasade eller vindusform.

Dersom det inngås kjøpsavtale etter igangsetting av prosjektet må kjøper være kjent med og akseptere at frister for tilvalg og endringer kan være utgått.

BYGNINGER UTVENDIG

Klimavegger, ventilerende fasade iht. TEK 17. Ytterkledning leveres som dobbelt falset delvis stående og liggende gran kledning. Boligene leveres med 1 strøk beis i følgende farger:

Bolig 1: Jotun 648 Finnskog
Bolig 2: Jotun 861 Nattblå
Bolig 3: Jotun 804 Enebær
Bolig 4: Jotun 9054 Naturlig eldet
Bolig 5: Jotun 853 Grønnokker
Bolig 6 og 7: Jotun 624 Barlind

Luftet tak iht. TEK 17. Taket tekkes med 1-lags sort takpapp.

Alle beslag leveres i standard sort farge.

Terrassebord leveres med impregnerte gulvbord fra Møre-Royal eller tilsvarende.

Det leveres 1 frostfri utekran.

Kunde/Leveringsadresse:	Butik:	Info:		
EKKODALEN AS Strømsveien 200, Hus 3, 4 og 5 En Spc 0668 Oslo	HTH Prosjektavdeling AS Strømsveien 245 . 0668 OSLO Selger: Trond Yngve Christensen	Model:	Next Grå Skuffelook	HTH www.hth.no
EKKODALEN AS Strømsveien 200 200 1, Hus 3, 4 og 5 E 0668 Oslo		Tillbudsnr:	PR264815 , Tegningsnr: 1	
		Revidert:	2019-02-01, Revisionsnr: 7	
		Opprettet:	2018-11-19	
		Skala:	Skalere til å passe (Dim. er ekskl. fronter)	
		Lev. uke/år: 0 2018	Ordrenr:	
		Tegningen er kun en visuel visning og ikke en ordre bekreftelse.	(C) Copyright HTH Kjøkkenforum	

Kunde/Leveringsadresse:	Butik:	Info:		
EKKODALEN AS Strømsveien 200, Hus 3, 4 og 5 En Spr 0668 Oslo	HTH Prosjektavdeling AS Strømsveien 245 , 0668 OSLO	Model: Tilbudsnr: Revidert: Opprettet:	Next Grå Skuffelook PR264815 , Tegningsnr: 1 2019-02-01, Revisionsnr: 7 2018-11-19	HTH www.hth.no
EKKODALEN AS Strømsveien 200 200 1, Hus 3, 4 og 5 E 0668 Oslo	Selger: Trond Yngve Christensen	Skala: Lev. ukefår: 0 2018 Tegningen er kun en visuel visning og ikke en ordre bekreftelse.	Skalere til å passe (Dim. er ekskl. fronter) Ordrenr: (C) Copyright HTH Kjøkkenforum	

Miele

EKKODALEN AS

H 2661-1 BP
Stekeovn
med pyrolyse for minimal rengjøring til lave startpriser.

- LCD-display med 7 segmenter og bryterbetjening – EasyControl
- Superenkel rengjøring – Pyrolyse-alternativ
- Stor plass og fleksibilitet – ovnsrom med 76 l ovnsvolum
- Kjølig front – beskyttelse mot forbrenninger

A+

Pris kr. 15.299*

* Veiledende pris, alle priser er inkl. MVA

EAN : 4002515607640 / Artikkelnummer : 22266184NER / Materialnummer : 10149160

Modell	
Stekeovn for innbygging	•
Design	
PureLine	•
Farge på ovnen	rustfritt stål CleanSteel
Display	EasyControl
Senkbare brytere	•
Fordeler	
Nøyaktig temperaturregulering	50 - 250°C
Funksjoner	
Tining	•
Gratinering	•
Grill	•
Varmluft pluss	•
Pizza & pai	•
Over- og undervarme	•
Undervarme	•
Omluftsgrill	•
Betjeningskomfort	
Klokkeslettvisning	•
Varselur	•
Start-stopp-programmering	•
Utkoblingsautomatikk	•
Programmering av tilberedningstiden	•
Individuelle innstillinger	•
Apparatdør	
CleanGlass-dør	•
Dørhengsling	under
Ovnsrom	
Ovnsvolum i l	76
Antall rillehøyder	5
Nummererte rillehøyder	•
Antall halogenlamper	enkel
Vedlikeholdskomfort	
Front i rustfritt stål med CleanSteel-overflate*	•
Pyrolyserengjøring	•
Uoppvarmet katalysator	•
Nedfellbart grillelement	•
Effektivitet og forbruksverdier	
Energiklasse (A+++ - D)	A+
Hurtigoppvarming	•
Sikkerhet	
Apparatkjølesystem med kjølig front	•
Sikkerhetsutkobling	•
Elektronisk barnesikring	•
Dørlås for pyrolysedrift	•

Se neste side

H 2661-1 BP
Stekeovn
med pyrolyse for minimal rengjøring til lave startpriser.

Tekniske data	
Nisjebredde i mm	560
Nisjehøyde i mm	593
Nisjedybde i mm	550
Apparatbredde i mm	554
Apparathøyde i mm	579
Apparatdybde i mm	547
Vekt i kg	46,0
Total tilkobling i kW	3,5
Spenning i V	230
Sikring i A	16
Frekvens i Hz	50
Faseantall	1
Medfølgende tilbehør	
Universalpanne med PerfectClean	1
Stekebrett med PerfectClean	1
Bake- og stekerist uten PerfectClean	1
Sidegitter uten PerfectClean	1 par
Tilkoblingskabel	•

Se neste side

H 2661-1 BP
Stekeovn
med pyrolyse for minimal rengjøring til lave startpriser.

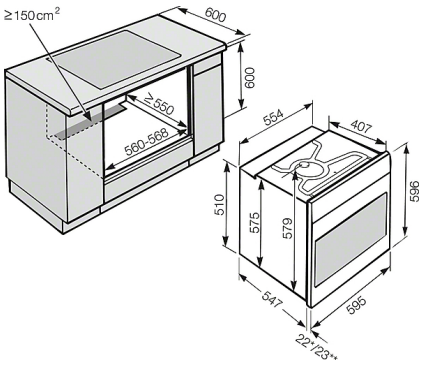

H 5000 EP/BP; H 6000 EP/BP; H 2000 EP/BP - 60 cm (skisse)

* apparater med glassfront
** apparater med metallfront

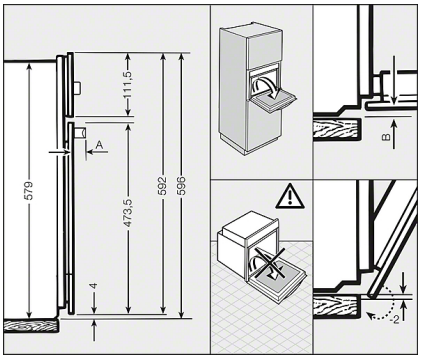

Detaljert skisse H 6000, H 5000, H 4000, E/B, EP/BP, 76 liter, (skisse)

A = Design "ContourLine": 45 mm
Design "PureLine": 42 mm
B = apparater med glassfront: 2,2
apparater med metallfront: 1,2

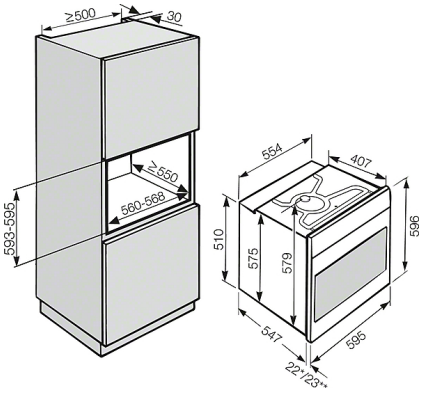

H 5000 BP; H 6000 BP; H 2000 BP; 60 cm (skisse)

* apparater med glassfront
** apparater med metallfront

KM 6318

Induksjonstopp, uavhengig av stekeovn
med rektangulær koke-/stekesone for topp stekeresultater.

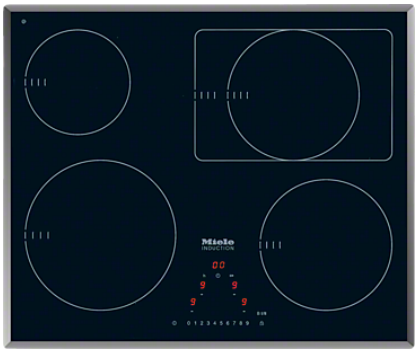

- Intuitivt hurtigvalg per tallrekke – direktevalg
- Edel design – 630mm bredt produkt med omkransende fasettslipte kanter
- Spesielt fleksibel – 4 kokesoner inkl. 1 koke-/stekesone
- Kommuniserer med ventilatoren, automatikkfunksjon Con@ctivity
- Stort effektspekter – varmholdingsfunksjon og TwinBooster

Pris kr. 17.899**

** Alle priser er inkl. MVA, ekskl. forsendelseskostnader

EAN : 4002514842905 / Artikkelnummer : 26631870N / Materialnummer : 07749560

Oppvarmingstype	
Oppvarmingstype	elektrisk med induksjon
Modell	
Uavhengig av stekeovn	•
Design	
Elegant overflate i glasskeramikk	•
Farge på glasskeramikken	Svart
Design med trykk	dekor basaltgrå
Fasettslipt	omkransende fasettslipt ramme
Kokesoneutrustning	
Antall kokesoner	4
kokesone	
Posisjon	venstre foran
Type	Variokokesone
Diameter i mm	Ø 160-230
Effekt i W	2300
Booster i W	3000
TwinBooster i W	3700
Posisjon	bak til venstre
Type	Variokokesone
Diameter i mm	Ø 100-160
Effekt i W	1400
Booster i W	2200
Posisjon	bak til høyre
Type	Koke-/stekesone
Diameter i mm	200 mm i diam. / 300 mm bredde
Effekt i W	1850
Booster i W	3000
TwinBooster i W	3700
Posisjon	høyre foran
Type	Variokokesone
Diameter i mm	Ø 140-200
Effekt i W	1850
Booster i W	3000
Betjeningskomfort	
Betjening via sensortaster	enkelt direktevalg
Sensor for kokekar og kokekarstørrelse	•
Stop&Go-funksjon	•
Varselur	•
Utkoblingsautomatikk	•
Oppkoksautomatikk	•
Varmholding	•
Individuelle innstillingsmuligheter (f.eks. signaltoner)	•
Indikatorer	
Digital visning av effekttrinn	•
Nettverksfunksjoner	
Nødvendig ekstrautstyr	XGW 3000
Automatikkfunksjonen Con@ctivity 2.0	•

Se neste side

KM 6318

Induksjonstopp, uavhengig av stekeovn
med rektangulær koke-/stekesone for topp stekeresultater.

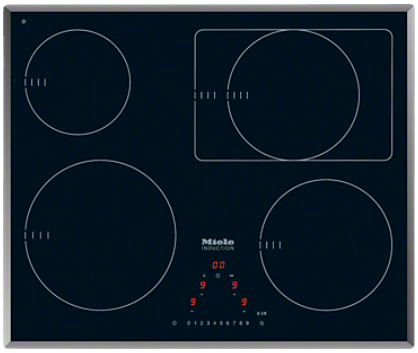

Vedlikeholdskomfort	
Glasskeramikk som er lett å rengjøre	•
Sikkerhet	
Sikkerhetsutkobling	•
Låsefunksjon	•
Elektronisk barnesikring	•
Feilovervåking	•
Integrert kjølevifte	•
Overopphetingsbeskyttelse	•
Tekniske data	
Mål i mm (bredde)	630
Mål i mm (dybde)	530
Innbyggingshøyde med koblingsboks i mm	47
Utskjæringsmål i mm (Bredde) ved ovenpåliggende montering	600
Utskjæringsmål i mm (dybde) ved ovenpåliggende montering	500
Spenning i V	230
Total tilkobling i kW	7,400
Vekt i kg	11
Frekvens i Hz	50-60
Lengde på elektrisk ledning i m	1,4
Medfølgende tilbehør	
Tilkoblingskabel	•

Se neste side

KM 6318
Induksjonstopp, uavhengig av stekeovn
med rektangulær koke-/stekesone for topp stekeresultater.

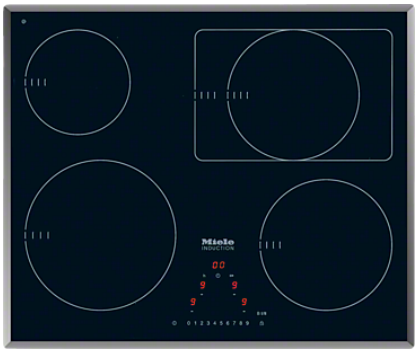

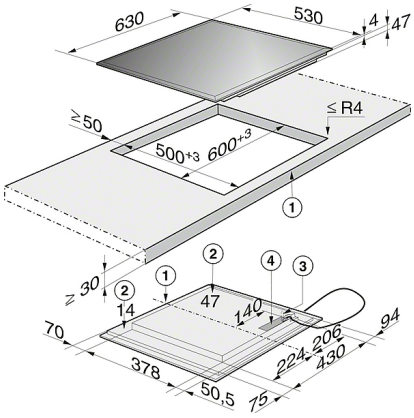

KM 6318 (skisse)

1. foran
2. Innbyggingshøyde
3. Tilkobling for Miele@home
4. Tilkoblingsboks, nettkabel, L = 1440 mm, er vedlagt apparatet

K 37222 iD
Kjøleskap for innbygging
med DynaCool og LED-belysning for praktisk lagring av matvarer.

- Optimal og vedlikeholdsfri innvendig belysning med LED
- Du kan plassere matvarene hvor du vil – DynaCool
- Hyllene kan vaskes i oppvaskmaskinen – ComfortClean
- Rask nedkjøling av matvarer med Superkjøl-automatikk

A++

Pris kr. 15.899**

** Alle priser er inkl. MVA, ekskl. forsendelseskostnader

EAN : 4002515241691 / Artikkelnummer : 36372220EU2 / Materialnummer : 09499680

Produktkategori	
Kjøleskap	•
Modell	
Innbyggingsapparat	•
Innbyggingsapparat, integrert	•
Dørhengsling	høyre
Kan monteres side-by-side	•
Døren kan hengsles om	•
Design	
Belysningstype	LED
Betjeningskomfort	
ComfortClean	•
DynaCool	•
Styring	
Elektronisk temperaturdisplay og -regulering	PicTronic
Superkjøl	•
Antall temperatursoner	1
Kjøleskap/-sone	
Høydejusterbare hyller av sikkerhetsglass	•
Antall hyller	7
Antall uttakbare grønnsakskuffer	2 stk.
Dør hylle, full bredde	3
Dørhylle for flasker	2
Effektivitet og forbruksverdier	
Energiklasse (A+++ – G)	A++
Energiforbruk per år i kWh	117
Energiforbruk per 24 t i kWh	0,319
Sikkerhet	
Låsefunksjon	•
Tekniske data	
Nisjebredde i mm	560
Nisjehøyde i mm	1.772
Nisjedybde i mm	550
Apparatbredde i mm	559
Apparathøyde i mm	1.770
Apparatdybde i mm	544
Vekt i kg	62,0
Festeteknikk	direktemontering
Maks. dørfrontvekt for kjøledel i kg	26
Klimaklasse	SN-T
Kjølesone i l	325
Totalt nyttevolum i l	325
Lydnivå i dB(A) re1pW	34
Strømforbruk i milliampere (mA)	1.200
Spenning i V	220-240
Sikring i A	10
Faseantall	1
Frekvens i Hz	50
Lengde på elektrisk ledning i m	2,1

Se neste side

K 37222 iD
Kjøleskap for innbygging
med DynaCool og LED-belysning for praktisk lagring av matvarer.

Medfølgende tilbehør	
Eggholder	•

Se neste side

K 37222 iD
Kjøleskap for innbygging
med DynaCool og LED-belysning for praktisk lagring av matvarer.

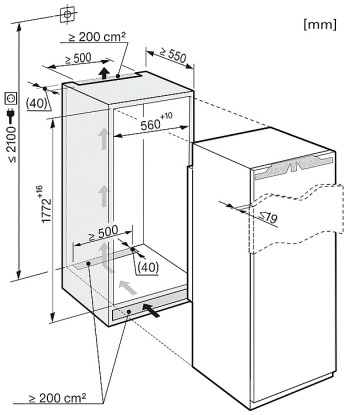

K37422iD, K37222iDF, K37273iD, K37442iDF, K37282iDF, K37683iDF, K37272iD, K37472iD,KS37422iD,KS37472iD,K37473iD,FN37402i

F 5122 Ui
Innbyggingsfryseskap
mer oversiktlig med større skuffer og analogt temperaturdisplay.

- Rask, skånsom frysing av mat med SuperFrost
- Enkel og manuell betjening

A+

Pris kr. 13.999**

** Alle priser er inkl. MVA, ekskl. forsendelseskostnader

EAN : 4002514990125 / Artikkelnummer : 37512200EU1 / Materialnummer : 09043050

Produktkategori	
Fryseskap	•
Modell	
Innbyggingsapparat	•
Innbyggingsapparat, integrert	•
Innbyggingsapparat, for plassering under benk	•
Dørhengsling	høyre
Døren kan hengsles om	•
Styring	
Elektronisk temperaturdisplay og -regulering	Dreiebryter
SuperFrost	•
Antall temperatursoner	1
Fryseskap/-sone	
Antall uttakbare fryseskuffer/-kurver	3 stk.
Effektivitet og forbruksverdier	
Energiklasse (A+++ – G)	A+
Energiforbruk per år i kWh	184
Energiforbruk per 24 t i kWh	0,504
Sikkerhet	
Akustisk temperaturalarm	•
Optisk temperaturalarm	•
Tekniske data	
Nisjebredde i mm	600
Nisjehøyde i mm	820
Nisjedybde i mm	550
Apparatbredde i mm	598
Apparathøyde i mm	820
Apparatdybde i mm	548
Vekt i kg	36,0
Festeteknikk	direktemontering
Maks. dørfrontvekt for kjøledel i kg	19
Klimaklasse	SN-ST
4-stjerners frysesone i l	98
Lagringstid ved feil	23
Frysekapasitet i kg/24h	12,0
Lydnivå i dB(A) re1pW	38
Strømforbruk i milliampere (mA)	700
Spenning i V	220-240
Sikring i A	10
Faseantall	1
Frekvens i Hz	50
Lengde på elektrisk ledning i m	2,3
Medfølgende tilbehør	
Isbitskål	•

Se neste side

F 5122 Ui
Innbyggingsfryseskap
mer oversiktlig med større skuffer og analogt temperaturdisplay.

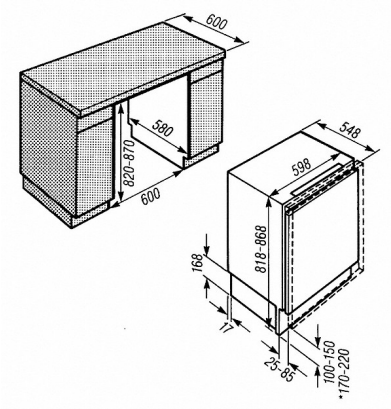

G 4268 SCVi XXL
Fullintegrert XXL-oppvaskmaskin
med bestikkskuff for maksimal komfort til lav startpris.

- Komfortabel innsetting og tømming – bestikkskuff
- Utrolig økonomisk med EU-energiklasse A+
- I tillegg kan du spare opptil 50 % strøm med varmtvannstilkobling
- Spesielt lett åpning og lukking av døren – ComfortClose
- All oppvask har sin egen plass – Miele-kurvinnredning

A+

Pris kr. 11.999*

* Veiledende pris, alle priser er inkl. MVA

EAN : 4002515653296 / Artikkelnummer : 21426862NER / Materialnummer : 10273470

Modell	
Fullintegrerte oppvaskmaskiner	•
60 cm brede oppvaskmaskiner	•
XXL-oppvaskmaskiner	•
Design	
Farge	Rustfritt stål
Betjeningspanel	Fullintegrerte panel
Betjeningstype	Programvalgtaster
Display	3-punkts 7-segmentsvisning
Displayfarge	Gul
Komfort	
Dørlukkefunksjon	ComfortClose
Støynivå dB(A) re 1 pW	46
Startforvalg opptil 24 t	•
Funksjonskontroll	akustisk
Effektivitet og forbruksverdier	
Energiklasse A+++ -D	A+
Tørkeklasse	A
Vannforbruk i programmet Automatic i l fra	13,5
Vannforbruk i ECO-program i l	13,5
Strømforbruk i ECO-program (kWh)	1,05
Vannforbruk pr. år i ECO-program i l	3.780
Årlig strømforbruk i ECO-program (kWh)	299
Forbruksverdier med ThermoSpar® i ECO-program, (kWh)	0,59
Strømforbruk i standbymodus i W	0,2
ThermoSpar®	•
Skånsom behandling av servise og glass	
Friskvannsoppvaskmaskin	•
Turbothermic-tørking med vifte	•
Oppvaskprogrammer	
ECO	•
Automatic	•
Gryter & Panner 75 °C	•
Normal 55 °C	•
Fin	•
Oppvaskopsjoner	
Kort	•
Kurvinnredning	
Plassering av bestikk	Bestikkskuff
FlexCare-kopphylle	1
Kurvinnredning	Comfort
Antall kuverter	14
Sikkerhet	
Waterproof-system	•

Se neste side

G 4268 SCVi XXL
Fullintegrert XXL-oppvaskmaskin
med bestikkskuff for maksimal komfort til lav startpris.

Tekniske data	
Nisjebredde i mm	600
Nisjehøyde i mm	845
Nisjedybde i mm	570
Apparatbredde i mm	598
Apparathøyde i mm	845
Apparatdybde i mm	570
Apparatdybde med åpnet dør i cm	120,5
Nettovekt i kg	48,5
Total tilkobling i kW	2,2
Spenning i V	230
Sikring i A	10
Faseantall	1
Frekvens i Hz	50
Lengde på vanninntaksslange i m	1,50
Lengde på vannavløpsslange i m	1,50
Lengde på elektrisk ledning i m	1,70

Se neste side

G 4268 SCVi XXL
Fullintegrert XXL-oppvaskmaskin
med bestikkskuff for maksimal komfort til lav startpris.

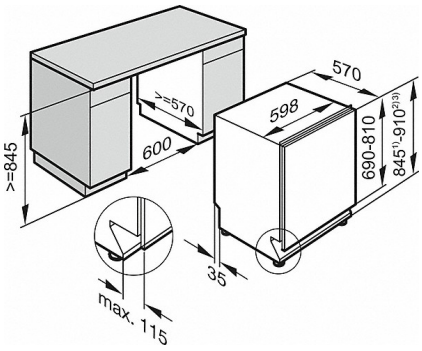

Miele AS
Nesbruveien 71
1394 NESBRU
Postboks 194
1378 NESBRU
Telefon: 67 17 31 00

Internett: www.miele.no
E-mail: info@miele.no

Nettbutikk: www.mieleshop.no

For informasjon om kassering av elektriske apparater, se www.miele.no, menypunkt service.

Aktivt miljøvern:
Papiret i denne brosjyren er 100 % klorfritt bleket.

RØROS HETTA

Luna

Ventilator for plassering fritt på vegg. For alle ventilasjonsformer.
Leveres med 800LED innsats til normalventilasjon. 480 innsats til andre ventilasjonsformer.

Teknisk data	
Bredde:	60 / 90 cm.
Høyde	32 / 57,6 cm. Evt. spesial
Osoppfang:	75% v/140m3/h
Belysning:	2 x LED ved normalventilasjon
Farge:	Rustfritt stål, eller NCS lakkert
Ventilasjon:	N, R, E, S, B,F
Festepunkt	Langs sidene og nederst
Mulighet for integrert komfyrvakt:	Ja
Energiklasse:	A
Kapasitet: (Ved Normalventilasjon)	200/380/400/610 m^3/t (EN61691)
Lydnivå: (Ved Normalventilasjon)	43/56/61/65 dBA (EN60704-3)
Ventilasjonstilkobling:	125/150 mm

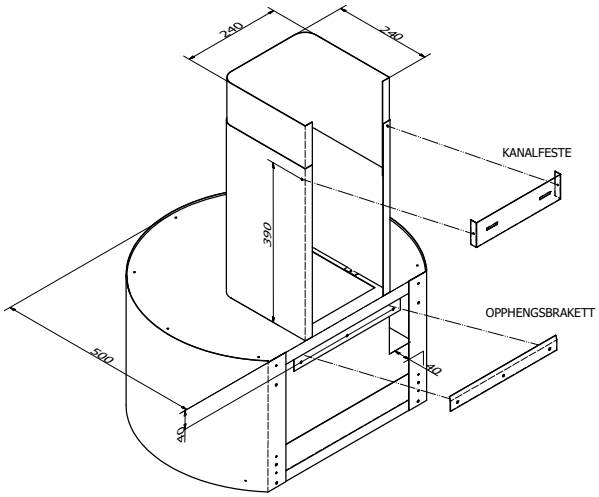

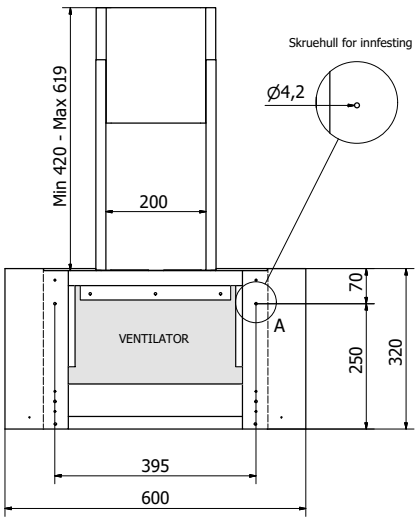

RØROS®
HETTA

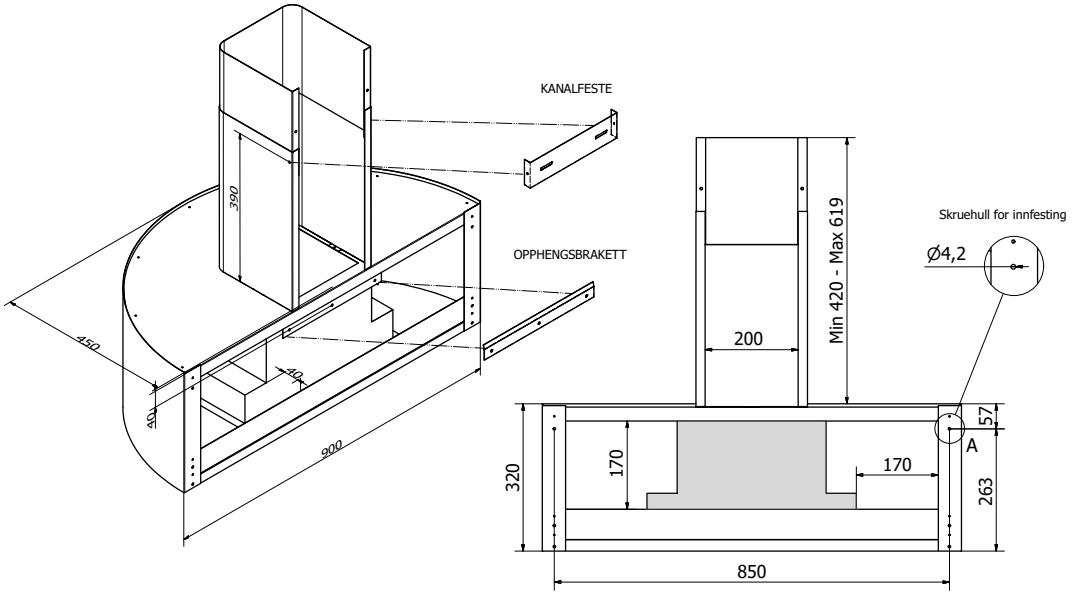
KANALFESTE
OPPHENGSBRAKETT
390
450
40
40
900
Skruehull for innfesting
Ø4,2
Min 420 - Max 619
200
57
A
320
170
170
263
850

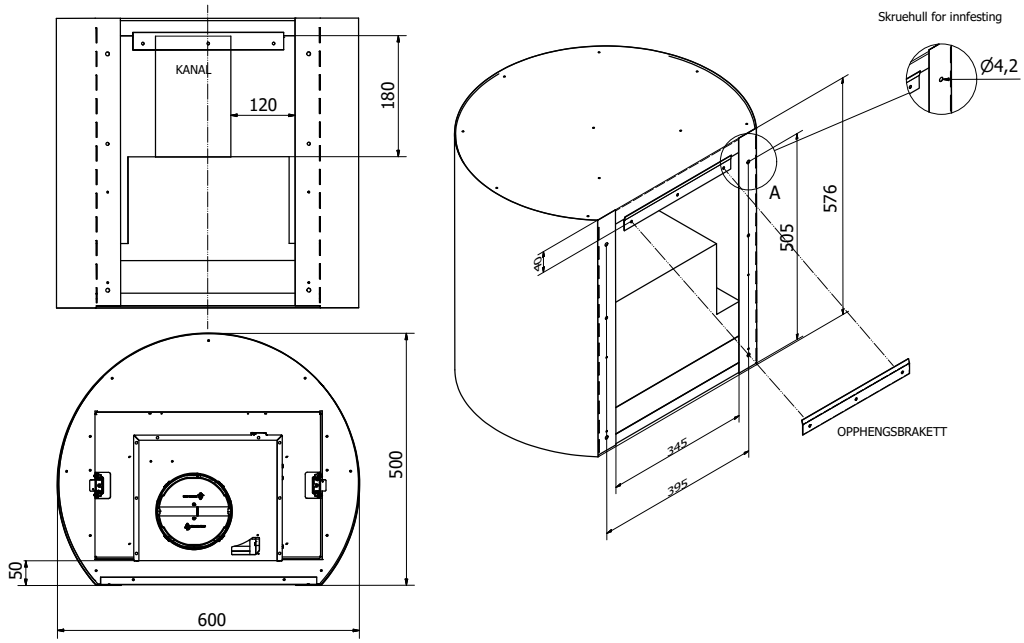
KANAL
120
180
Skruehull for innfesting
Ø4,2
A
576
505
40
OPPHENGSBRAKETT
345
395
500
50
600

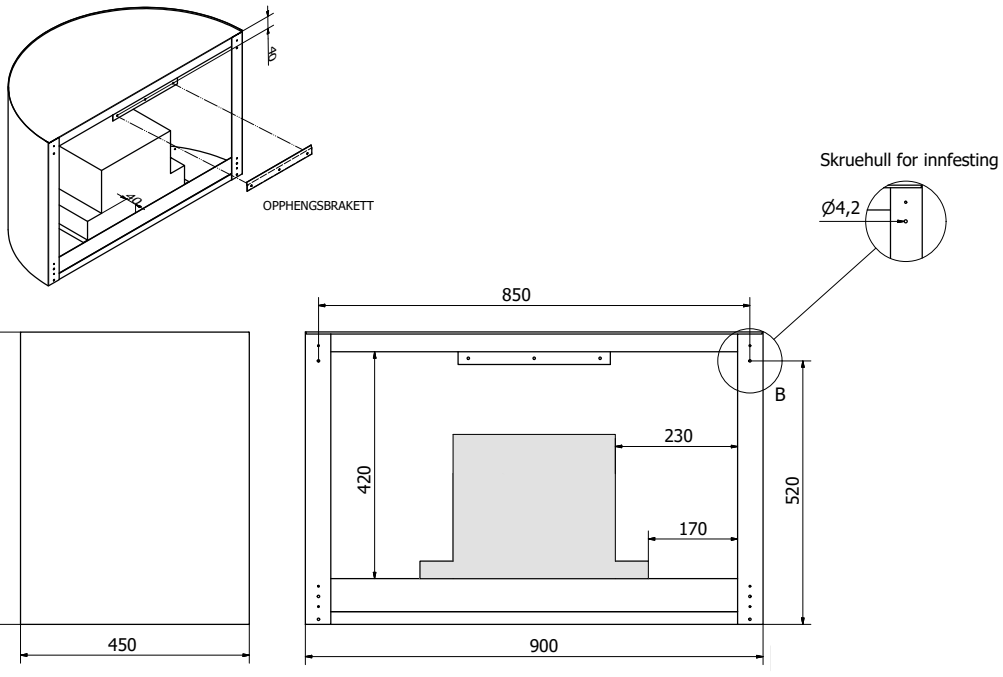
40
OPPHENGSBRAKETT
Skruehull for innfesting
Ø4,2
850
B
230
420
520
170
576
450
900

Bærum kommune

Plankart

Eiendom: 51/43
Adresse: Ekkoveien 22C
Dato: 21.03.2019
Målestokk: 1:1000

N

UTM-32

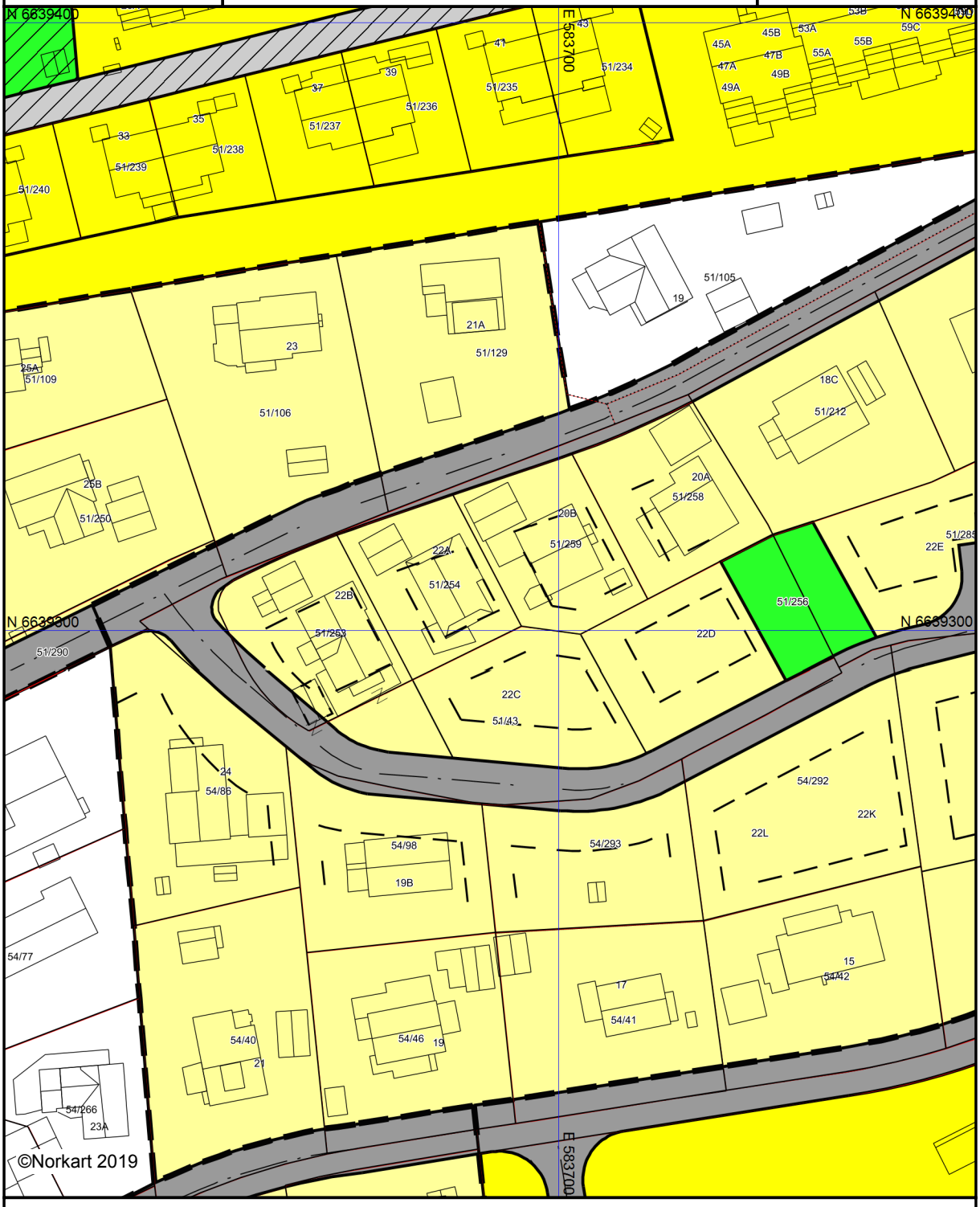

Kartet er produsert fra kommunens beste digitale kartbaser for området og inneholder viktige opplysninger om eiendommen og området omkring.
Presentasjonen av informasjon er i samsvar med nasjonal standard.
Kartet kan inneholde feil, mangler eller avvik i forhold til kravene i oppgitt standard.
Kartet kan ikke benyttes til andre formål enn det formålet det er utlevert til uten samtykke fra kommunen jf. lov om åndsverk.

Tegnforklaring

Matrikkelkart

- Hjelpelinje fiktiv
- Grense <= 10 cm
- Grense < 200 cm

Reguleringsplan/Bebyggelsesplan PBL 1985

- Frittliggende småhusbebyggelse
- Konsentrert småhusbebyggelse
- Blokkbebyggelse
- Offentlig barnehage
- Kjøreveg
- Gang-/sykkelveg
- Jernbane
- Park
- Turveg
- Anlegg for lek
- Anlegg for idrett og sport
- Felles avkjørsel
- Felles gangareal
- Felles lekeareal for barn
- Fellesareal for garasjer

Reguleringsplan PBL 2008

- Kjøreveg
- Annen veggrunn - tekniske anlegg

Felles for reguleringsplan PBL 1985 og 200

- Abc Planforslag (Regulerings- og bebyggelsesplar
- Regulerings- og bebyggelsesplanområde
- Planens begrensning
- Planens begrensning
- Formålsgrense
- Regulert tomtegrense
- Eiendomsgrense som skal oppheves
- Byggegrense
- Bebyggelse som forutsettes fjernet
- Regulert senterlinje
- Avkjørsel
- Abc Påskrift feltnavn

BÆRUM KOMMUNE

Plannummer 1982014

I medhold av § 27 i bygningsloven av 18 juni 1965 har Fylkesmannen i Oslo og Akershus 22.06.1984 stadfestet disse bestemmelser.

BESTEMMELSER TIL REGULERINGSPLAN FOR JUTERUDDALEN.

§ 1
Disse reguleringsbestemmelser gjelder innenfor det området som på plankartet er vist med reguleringsgrense.
Etter at denne reguleringsplan med tilhørende bestemmelser er stadfestet, kan det ikke inngås privatrettslige avtaler som er i strid med planen og dens bestemmelser.

§ 2
Området reguleres til følgende formål:

- byggeområder for boliger
- friområde – løkke
- trafikkområde atkomstvei og gangstier.

§ 3
Senest sammen med søknad om byggetillatelse, skal det for hver eiendom foreligge bebyggelsesplan i målestokk 1:1000.
Planen skal vise bygningers plassering, etasjetall, cotehøyde på hovedplan, bygningshøyde og takform, samt evt. deling av tomten. Den skal også vise verdifullt landskap og vegetasjon som skal bevares i henhold til bygningslovens § 69.3 med vedtekt for Bærum, samt bruken av utearealene i henhold til bygningslovens § 69.1 med vedtekt for Bærum.

§ 4
Bebyggelsen skal være i inntil to etasjer. Inntil 20% av netto tomt kan tillates bebygget med hus, boder og garasje der forholdene finnes å ligge til rette for det. Carport medregnes ikke i bebygd flate.
Der hvor parkering løses på felles areal, kan tomtens andel av felles areal og felles bebyggelse tillegges beregningsgrunnlaget for den enkelte tomt.
Ved valg av utforming og takvinkel skal det tas hensyn til eksisterende bebyggelse, slik at bebyggelsen innen samme gruppe eller langs samme veistrekning harmonerer i formgivning. Hus og garasje/carport på samme eiendom skal ha samme formgivning.

§ 5
Det skal anvises og opparbeides 1 garasjeplass, 1 biloppstillingsplass samt snuplass på egen grunn for hver bolig. Felles parkeringsløsninger kan godkjennes der forholdene ligger til rette for det.

§ 6
Eksisterende terreng, topografi og vegetasjon innenfor planområdet bør i størst mulig grad bevares.

oooOOOooo

Wood Arkitektur + Design AS
St. Olavs plass 3
0165 OSLO

Deres ref.:	Vår ref:	Dato:
	17/27346 - 18/66786/MREITEN	31.05.2018

Endring av reguleringsplan for Juteruddalen, planID 1982014

Vedtak:

Forslag til endring av reguleringsplan for Juteruddalen, planID 1982014, som vist på kart, dokument 3945036 , vedtas, jf. plan- og bygningsloven §§ 12-12 og 12-14.

Forslag til endring

Det foreslås en endring av reguleringsplan for Juteruddalen, planID 1982014. Endringen er vist i illustrasjon nedenfor, figur 1.

Som følge av at de regulerte tomtene innenfor planområdet ønskes bygget ut er det stilt krav om at utbygger dokumenterer rett til å opparbeide regulert kjørevei samt at det dokumenteres at de som skal benytte seg av veien har rett til adkomst. Etter å ha vært i dialog med naboene har de kommet frem til en avtale med alle som må avgi veigrunn med unntak av eier av gnr. 54 bnr. 86. Som en følge av dette foreslås det en endring av planen hvor regulert veigrunn justeres noe opp mot Ekkoveien. Den øvre delen av veien vil forskyves inn på gnr. 51 bnr. 253. Resten av veien blir uforandret. Da deler av gnr. 51 bnr. 253 kommer til å bli regulert om fra bolig formål til veiformål, foreslår de at denne tomten får en ny regulert tomtegrense mot gnr.51 bnr.43 og dermed overført areal på ca. 138m2 mot sørøst. Tomtens totale areal vil bli større enn det den var i utgangspunktet og den regulerte tomten på gnr. 51 bnr. 43 vil bli på litt over 700 m2, tilsvarende størrelsen på de andre tomtene innenfor planområdet.

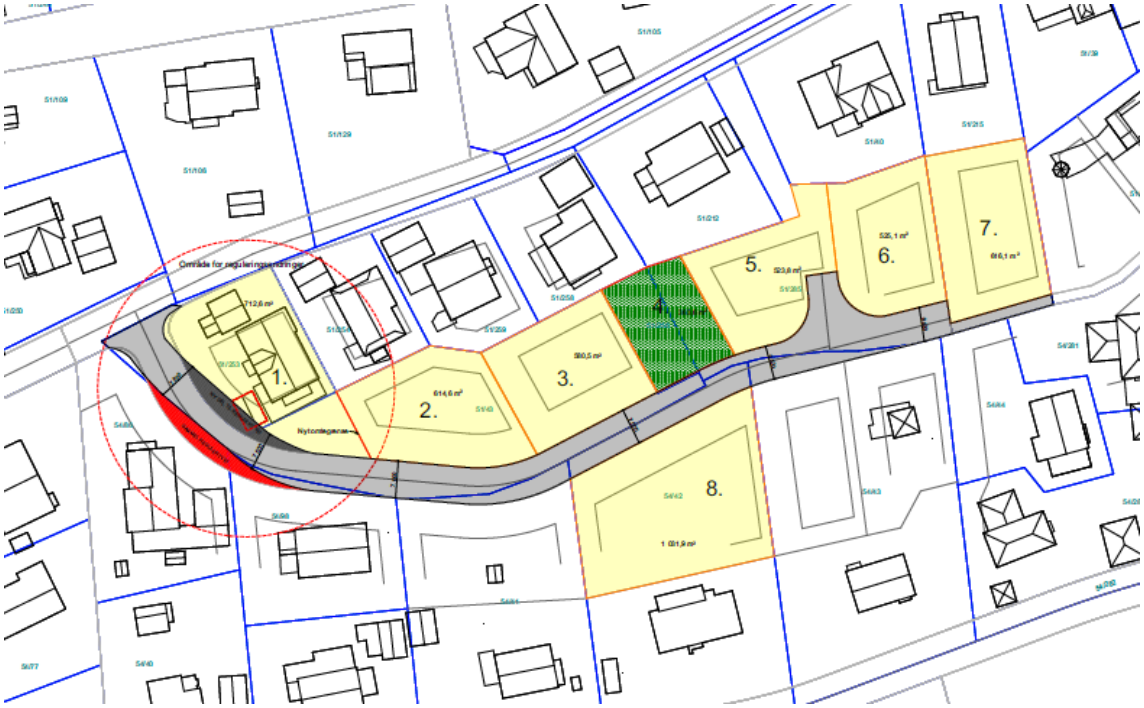

Figur 1: Illustrasjon som viser foreslått endring

Planstatus og rammebetingelser

Gjeldende kommuneplan/kommunedelplan

Området inngår i kommuneplanens arealdel 2015-2030 som et nåværende boligområde og nåværende friområde.

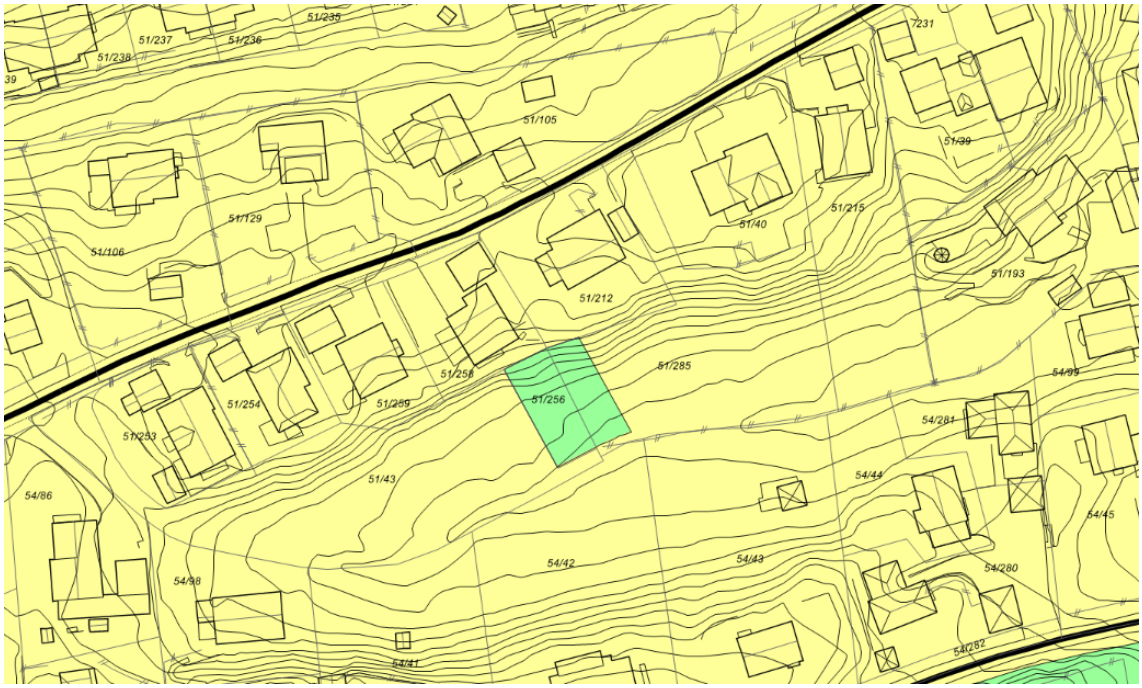

Figur 2: Utsnitt kommuneplanens arealdel 2015-2030

Gjeldende regulering

Området inngår i reguleringsplan for Juteruddalen, planID 1982014, regulert til frittliggende småhusbebyggelse, kjørevei og anlegg for lek.

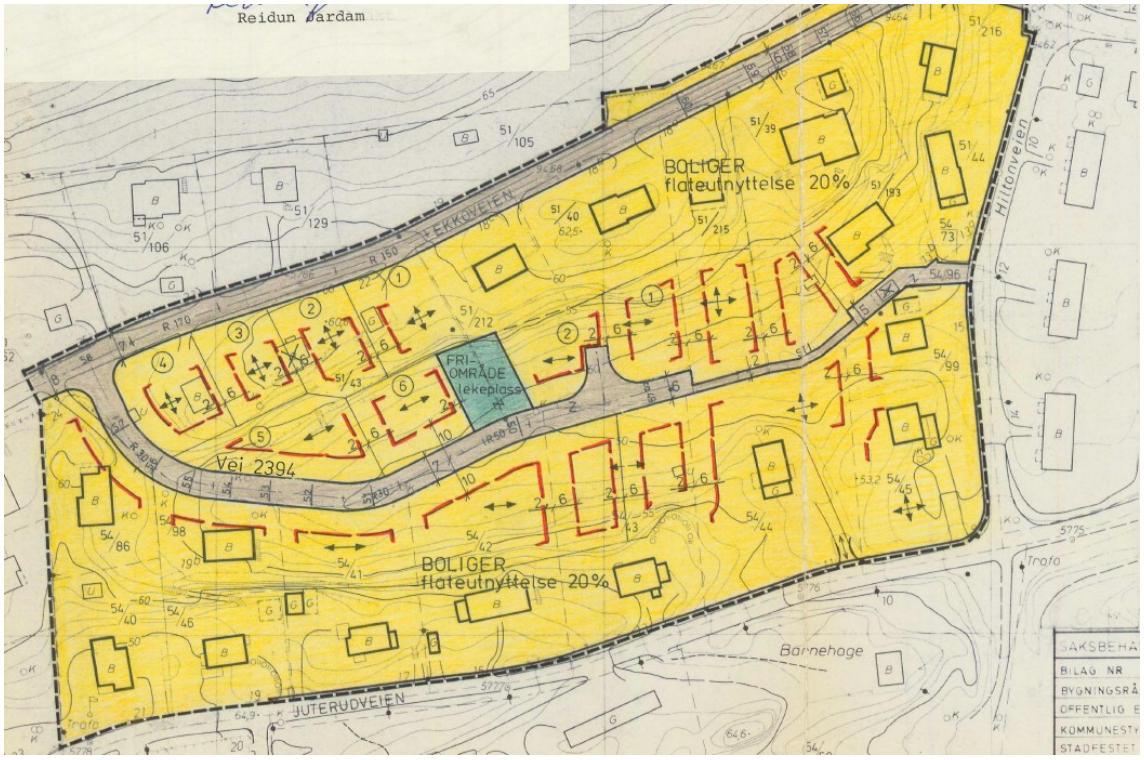

Figur 3: Utsnitt reguleringsplan for Juteruddalen, planID 1982014

Uttalelser

Vei og trafikk:

- Kurveendring som vist i ny plan er omforent med Vei og trafikk. - Avkjørselspunkt ut mot Ekkoveien bør etterstrebes å ligge 90 grader på veien slik som gjeldende regulering viser. - Det bør sikres at regulert bredde på avkjørsel er iht Bærum kommunes veinormaler, slik at tilstrekkelig bredde blir regulert. Det er her krav til veiklasse «Felles avkjørsel, privat vei 510 boliger» Totalbredde regulert: 6,5 meter.

Reguleringssjefens vurderinger og konklusjon

Hensikten og intensjonen med reguleringsplanen var å legge til rette for fradeling og bygging av 18 boliger. De nye tomtene har ingen adkomst og det ble derfor regulert en offentlig vei gjennom området. Reguleringssjefen kan ikke se at foreslåtte endring vil ha noe å si for intensjonen eller hensikten med planen. Da de ikke har fått til en avtale med alle naboer slik veien ligger regulert i dag, er det en fornuftig løsning å justere den regulerte veien slik at reguleringsplanen kan gjennomføres. Utbygger har vært i dialog og inngått en avtale med alle naboer som må avgi grunn til veien, samt de som skal benytte seg av adkomsten. Avtalen er tinglyst og ligger i arkivsaken. Veien er regulert til offentlig vei og forventes overtatt av kommunen etter ferdigstillelse. Det skal også legges offentlige ledninger i veien. Disse inngår ikke i avtalen, men det vil bli tinglyst erklæringer om dette i påfølgende bygge- og delesaker.

Siden deler av tomt gnr 51 bnr. 253 kommer til å bli regulert om fra bolig formål til veiformål, foreslår de at denne tomten får en ny regulert tomtegrense mot gnr.51 bnr.43 og dermed overført areal på ca. 138m2 mot sørøst. Reguleringssjefen forventer at det i forbindelse med fradeling av regulert veiareal også søkes om å overføre dette arealet til gnr. 51 bnr. 253.

Med bakgrunn i ovennevnte vurdering vedtas endring av reguleringsplan som foreslått.

Kjell Seberg
reguleringssjef

Mari Reiten Norberg
saksbehandler

Vedlegg:
Kart - mindre endring av reguleringsplan for Juteruddalen, planID 1982014 3945036

Behandlingsgebyr
Faktura for behandlingsgebyr **kr 8 700 ,-** ettersendes forslagsstiller. Betalingsfristen framgår av blanketten. Gebyret er beregnet etter § 11 i gjeldende regulativ for plan- og bygningstjenestene i Bærum kommune.

Kopi til:

ORIENTERING OM VEDTAK OG VILKÅR
Vedtaksmyndighet er delegert fra Bærum kommunestyre til rådmannen i kommunestyresak KST 054/09 dato 17.6.2009.

Klagerett
Vedtak om planendring kan påklages i henhold til plan- og bygningsloven § 1-9 og forvaltningsloven kap. VI.

Finner kommunen ikke grunn til å fremme forslaget om reguleringsendring, kan ikke vedtaket påklages. Dersom forslaget er i samsvar med kommuneplanens arealdel eller områderegulering, kan avslaget kreves forelagt kommunestyret, jfr. plan - og bygningsloven § 12-11 siste ledd.

Klagefristen er **tre uker** fra det tidspunkt underretning om vedtaket kom frem til vedkommende part, dvs. ble lagt i Deres postkasse, postboks eller ble overlevert på annen måte. Om De på dette tidspunkt var bortreist eller av andre grunner forhindret fra å gjøre Dem kjent med meldingen/vedtaket, endres ikke utgangspunktet for fristberegningen, men unntaksvis kan det gi grunnlag for oppreisning for oversittelse av klagefristen, jfr. forvaltningsloven § 31.
Klagen fremsettes skriftlig. Muntlig klage kan fremsettes ved at erklæringen settes opp skriftlig av vedkommende forvaltningsorgan. Såkalt foreløpig klage (klage uten begrunnelse) må avsendes innen klagefristen, og en begrunnelse/begrunnet klage må ettersendes uten ugrunnet opphold/før klagen tas til behandling.

Postlegging av klagebrevet innen fristens utløp regnes som tilstrekkelig for at klagen anses fremsatt i tide.

Klagen stiles til klageorganet (Fylkesmannen i Oslo og Akershus) og fremsendes gjennom Bærum kommune, Kommunegården, 1304 Sandvika.

Klagen skal være undertegnet av klageren eller hans fullmektig, angi det vedtak som det klages over og den/de endringer som ønskes. Det vil være en fordel om betegnelsen "klage" og arkivsakID fremkommer konkret i brevet. De grunner som klagen støtter seg til bør nevnes og eventuelle andre opplysninger som kan ha betydning for vurderingen av klagen.
I særlige tilfelle kan klagefristen forlenges, og beslutning om dette skal være gjort før klagefristen på 3 uker er utløpt.

Klager som er for sent fremsatt og hvor det heller ikke kan gis oppreisning for oversittelse av klagefristen (jfr. fvl. § 31), vil bli avvist slik at klagen ikke tas under behandling, jfr. forvaltningsloven § 33 og § 2.

Rett til å se sakens dokumenter og til å få veiledning
Med visse begrensninger har De rett til å se dokumentene i saken. De kan gjøre dem kjent med sakens dokumenter på Bærum kommunes internettsider, www.baerum.kommune.no; innsyn/postlister (søk på arkivsakID som står i vedtaket). Dokumentene kan også ses ved henvendelse til Plan- og bygningstjenesten og her vil De også kunne få veiledning om saksbehandlingsregler og andre regler av konkret betydning for Deres rettigheter og plikter innen bygningsmyndighetenes saksområde.

Sakskostnader
Når et vedtak blir endret til gunst for en part, skal han tilkjennes dekning for vesentlige kostnader som har vært nødvendige for å få endret vedtaket, med mindre endringen skyldes partens eget forhold eller forhold utenfor partens og forvaltningens kontroll, eller andre særlige forhold taler mot det (jfr. forvaltningsloven § 36 første ledd). Bestemmelsen har frist for fremsettelse av kravet og angir adressat for kravet m.v.

Øvrige instanser og myndigheter
Tillatelsen gjelder kun forhold under plan- og bygningsloven med mindre annet er spesielt angitt i vurderingen. Annet lovverk følges opp av andre myndigheter.

ENDRING AV REGULERINGSPLAN - planID. 1982014, JUTERUDDALEN

Ikrafttredelse 22.06.1984

Ny formålsgrense

Formålsgrense som oppheves

Ny eiendomgrense

Eiendomsgrense som oppheves

Ny byggegrense

Byggegrense som oppheves

Bebyggelse som fjernes

Ny senterlinje

Senterlinje som oppheves

0m 50m

målestokk ekvidistanse: 1m

N

Sak: 17/27346

Dokument 3945036

Redigert digitalt 21.03.2018 gse

BÆRUM KOMMUNE

Regulering

36-18-0280 Ekkodalen H 5 - Ubekreftet grunnboksrapport inkl eiendommens rettigheter

Grunnboksrapport
Datakilde: Kartverket

NORKART

Kommune: 0219 BÆRUM
Grunneiendom: Gnr: 51 Bnr: 303

Data uthentet: 20.03.2019 kl. 10:48
Oppdatert per: 20.03.2019 kl. 10:48

Grunnboksinformasjon

HJEMMELSOPPLYSNINGER

Rettighetshavere til eiendomsrett

1988/27450-1/100 **HJEMMEL TIL EIENDOMSRETT**
29.08.1988

Gjelder denne registerenheten med flere

Påtegninger til hjemmelsdokumenter

1991/8191-1/100
03.04.1991
** EKTEPAKT U/HJ.OVERGANG
GJELDER: HJEMMEL TIL EIENDOMSRETT 1988/27450-1/100
GJELDER:Andersen Anne Birgit

Særeie ifølge ektepakt.

Urådigheter

2019/48348-1/200 REGISTERENHETEN KAN IKKE DISPONERES OVER UTEN SAMTYKKE FRA RETTIGHETSHAVER

HEFTELSER

Eventuelle heftelser som kan ha betydning for denne matrikkelenheten, som er tinglyst på avgivereiendommen før en arealoverføring, er ikke overført. Det samme gjelder servitutter som ikke er overført ved tidligere fradelinger. Informasjon om disse finner du på grunnboksutskriftene til de respektive avgivereiendommene.

1991/24157-1/100 **ERKLÆRING/AVTALE**
30.09.1991
Erk. ang. fradeling fra d.e.
Anne Birgit Andersen forplikter seg til å overskjøte vederlagsfritt tomt fradelt fra d.e.til Marit Bjerkeng og Jens Petter Nielsen.
OVERFØRT FRA: 0219-51/215
GJELDER DENNE REGISTERENHETEN MED FLERE

2018/766795-1/200 **BESTEMMELSE OM VEG**
15.05.2018 21:00
RETTIGHETSHAVER:Knr:0219 Gnr:51 Bnr:43
Gjelder også for utskilte parseller
OVERFØRT FRA: 0219-51/215
GJELDER DENNE REGISTERENHETEN MED FLERE

2018/766795-2/200 **BESTEMMELSE OM VEG**

15.05.2018 21:00
RETTIGHETSHAVER:Knr:0219 Gnr:51 Bnr:253
Gjelder også utskilte parseller
OVERFØRT FRA: 0219-51/215
GJELDER DENNE REGISTERENHETEN MED FLERE

2018/766795-4/200
15.05.2018 21:00
BESTEMMELSE OM VEG
RETTIGHETSHAVER:Knr:0219 Gnr:51 Bnr:285
Gjelder også utskilte parseller
OVERFØRT FRA: 0219-51/215
GJELDER DENNE REGISTERENHETEN MED FLERE

2018/766795-5/200
15.05.2018 21:00
BESTEMMELSE OM VEG
RETTIGHETSHAVER:Knr:0219 Gnr:54 Bnr:41
Gjelder også utskilte parseller
OVERFØRT FRA: 0219-51/215
GJELDER DENNE REGISTERENHETEN MED FLERE

2018/766795-6/200
15.05.2018 21:00
BESTEMMELSE OM VEG
RETTIGHETSHAVER:Knr:0219 Gnr:54 Bnr:42
Gjelder også utskilte parseller
OVERFØRT FRA: 0219-51/215
GJELDER DENNE REGISTERENHETEN MED FLERE

2018/766795-7/200
15.05.2018 21:00
BESTEMMELSE OM VEG
RETTIGHETSHAVER:Knr:0219 Gnr:54 Bnr:43 Snr:1
RETTIGHETSHAVER:Knr:0219 Gnr:54 Bnr:43 Snr:2
Gjelder også utskilte parseller
OVERFØRT FRA: 0219-51/215
GJELDER DENNE REGISTERENHETEN MED FLERE

2018/766795-8/200
15.05.2018 21:00
BESTEMMELSE OM VEG
RETTIGHETSHAVER:Knr:0219 Gnr:54 Bnr:98
Gjelder også utskilte parseller
OVERFØRT FRA: 0219-51/215
GJELDER DENNE REGISTERENHETEN MED FLERE

2018/766795-9/200
15.05.2018 21:00
BESTEMMELSE OM VANN/KLOAKK
RETTIGHETSHAVER:Knr:0219 Gnr:51 Bnr:43
OVERFØRT FRA: 0219-51/215
GJELDER DENNE REGISTERENHETEN MED FLERE

2018/766795-10/200
15.05.2018 21:00
BESTEMMELSE OM VANN/KLOAKK
RETTIGHETSHAVER:Knr:0219 Gnr:51 Bnr:253
OVERFØRT FRA: 0219-51/215
GJELDER DENNE REGISTERENHETEN MED FLERE

2018/766795-12/200
15.05.2018 21:00
BESTEMMELSE OM VANN/KLOAKK
RETTIGHETSHAVER:Knr:0219 Gnr:51 Bnr:285
OVERFØRT FRA: 0219-51/215
GJELDER DENNE REGISTERENHETEN MED FLERE

2018/766795-13/200
15.05.2018 21:00
BESTEMMELSE OM VANN/KLOAKK
RETTIGHETSHAVER:Knr:0219 Gnr:54 Bnr:41
OVERFØRT FRA: 0219-51/215
GJELDER DENNE REGISTERENHETEN MED FLERE

2018/766795-14/200
15.05.2018 21:00
BESTEMMELSE OM VANN/KLOAKK
RETTIGHETSHAVER:Knr:0219 Gnr:54 Bnr:42
OVERFØRT FRA: 0219-51/215
GJELDER DENNE REGISTERENHETEN MED FLERE

2018/766795-15/200
15.05.2018 21:00
BESTEMMELSE OM VANN/KLOAKK
RETTIGHETSHAVER:Knr:0219 Gnr:54 Bnr:43 Snr:1
RETTIGHETSHAVER:Knr:0219 Gnr:54 Bnr:43 Snr:2
OVERFØRT FRA: 0219-51/215
GJELDER DENNE REGISTERENHETEN MED FLERE

2018/766795-16/200 **BESTEMMELSE OM VANN/KLOAKK**
15.05.2018 21:00
RETTIGHETSHAVER:Knr:0219 Gnr:54 Bnr:98
OVERFØRT FRA: 0219-51/215
GJELDER DENNE REGISTERENHETEN MED FLERE

2018/766795-17/200 **BESTEMMELSE OM FIBER-, DATA- OG TELEKABEL**
15.05.2018 21:00
RETTIGHETSHAVER:Knr:0219 Gnr:51 Bnr:43
OVERFØRT FRA: 0219-51/215
GJELDER DENNE REGISTERENHETEN MED FLERE

2018/766795-18/200 **BESTEMMELSE OM FIBER-, DATA- OG TELEKABEL**
15.05.2018 21:00
RETTIGHETSHAVER:Knr:0219 Gnr:51 Bnr:285
OVERFØRT FRA: 0219-51/215
GJELDER DENNE REGISTERENHETEN MED FLERE

2018/766795-19/200 **BESTEMMELSE OM FIBER-, DATA- OG TELEKABEL**
15.05.2018 21:00
RETTIGHETSHAVER:Knr:0219 Gnr:54 Bnr:41
OVERFØRT FRA: 0219-51/215
GJELDER DENNE REGISTERENHETEN MED FLERE

2018/766795-20/200 **BESTEMMELSE OM FIBER-, DATA- OG TELEKABEL**
15.05.2018 21:00
RETTIGHETSHAVER:Knr:0219 Gnr:54 Bnr:42
OVERFØRT FRA: 0219-51/215
GJELDER DENNE REGISTERENHETEN MED FLERE

2018/766795-21/200 **BESTEMMELSE OM FIBER-, DATA- OG TELEKABEL**
15.05.2018 21:00
RETTIGHETSHAVER:Knr:0219 Gnr:54 Bnr:43 Snr:1
RETTIGHETSHAVER:Knr:0219 Gnr:54 Bnr:43 Snr:2
OVERFØRT FRA: 0219-51/215
GJELDER DENNE REGISTERENHETEN MED FLERE

2018/766795-22/200 **BESTEMMELSE OM FIBER-, DATA- OG TELEKABEL**
15.05.2018 21:00
RETTIGHETSHAVER:Knr:0219 Gnr:54 Bnr:98
OVERFØRT FRA: 0219-51/215
GJELDER DENNE REGISTERENHETEN MED FLERE

2018/766795-23/200 **BESTEMMELSE OM FIBER-, DATA- OG TELEKABEL**
15.05.2018 21:00
RETTIGHETSHAVER:Knr:0219 Gnr:51 Bnr:253
OVERFØRT FRA: 0219-51/215
GJELDER DENNE REGISTERENHETEN MED FLERE

2018/1460065-1/200 **BESTEMMELSE OM VANN/KLOAKK**
25.10.2018 21:00
KAN IKKE SLETTES UTEN SAMTYKKE FRA:BÆRUM KOMMUNE
Org.nr: 935478715
RETTIGHETSHAVER:Knr:0219 Gnr:51 Bnr:215
Bestemmelse om vedlikehold av anlegg/ledninger

2018/1460087-1/200 **ERKLÆRING/AVTALE**
25.10.2018 21:00
RETTIGHETSHAVER:BÆRUM KOMMUNE
Org.nr: 935478715
Midlertidig pålegg om opparbeidelse av de kommunaltekniske anlegg
som følger av plan- og bygningsloven § 18-1

2018/1538811-1/200 **PANTEDOKUMENT**
12.11.2018 21:00
BELØP: NOK 80.000.000
PANTHAVER:DNB BANK ASA
Org.nr: 984851006

2019/48348-1/200 **REGISTERENHETEN KAN IKKE DISPONERES OVER UTEN SAMTYKKE FRA RETTIGHETSHAVER**
11.01.2019 21:00
RETTIGHETSHAVER:EKKODALEN AS
Org.nr: 912108309

GRUNNDATA

2018/1460020-1/200 **REGISTRERING AV GRUNN**
25.10.2018 21:00 DENNE MATRIKKELENHET OPPRETTET FRA:Knr:0219 Gnr:51 Bnr:215

RETTIGHETER PÅ ANDRE EIENDOMMER

Ingen rettigheter funnet.

For eventuelle utleggs- og arrestforretninger, samt forbehold tatt ved avhendelse, som tinglyses samme dag som andre frivillige rettsstiftelser, gjelder særskilte prioritetsregler, se tinglysingslovens § 20 andre ledd og § 21 tredje ledd.

Rapportmal: 'grunnbok' Versjon: '18052017.1' © Norkart AS

Megler:
Type oppdrag:
Eierform:
Oppdragsnr:
Omsetningsnr:

KJØPEKONTRAKT

om rett til bolig under oppføring med tomt

Kontraktens bestemmelser utfylles av Lov om avtalar med forbrukar om oppføring av ny bustad mm. (Bustadoppføringslova) av 13. juni 1997 nr. 43 og annen bakgrunnsrett. Kontrakten gjelder avtale etter lovens § 1, første ledd b), avtale om bolig eller fritidsbolig under oppføring og hvor avtalen også omfatter rett til grunn.

Mellom

Ekkodalen AS
Strømsveien 200
0668 Oslo

Org.nr: 912108309

Mob: 98 21 07 24 E-post: post@oseb.no

Gyldig legitimasjon: .....

heretter kalt **selgeren**, og

Gyldig legitimasjon: .....

heretter kalt **kjøperen**, er i dag inngått følgende kontrakt:

§ 1

SALGSOBJEKT OG TILBEHØR

Type eiendom	Enebolig
Matrikkel	Gnr. Bnr. i Bærum kommune
Eierform tomt	Eiet tomt

Boligen er foreløpig betegnet som bolig nr x.

Prosjektet er planlagt med xx enheter.

Boligen leveres som angitt i leveransebeskrivelse, tegninger, prospekt mv. som kjøper er kjent med og som følger som vedlegg til denne kontrakt.

Selger kan foreta nødvendige og/eller hensiktsmessige endringer i leveransen, f.eks. som følge av offentligrettslige krav, manglende tilgjengelighet eller prisendringer, så lenge dette ikke reduserer boligens forutsatte standard. Dette gjelder også for endringer/tilvalg. Slike endringer utgjør ikke en mangel, og gir ikke kjøper rett til prisavslag eller andre sanksjoner.

Tegninger og illustrasjoner i prospektet og tegningsmaterialet er kun av illustrativ karakter og angir ikke endelig leveranse. Ved eventuelle avvik gjelder leveransebeskrivelsen foran tegninger, illustrasjoner og prospektet.

§ 2

KJØPESUM OG OMKOSTNINGER

Eiendommen overdras for en kjøpesum kr , 00/100, heretter kalt **kjøpesummen**

Som gjøres opp på følgende måte:

Kjøpesum og omkostninger	**Beløp**
Dok. avgift 2,5 % av andel tomteverdi	
Tingl.gebyr skjøte	525,-
Tingl.gebyr pantedokument	525,-
Panteattest kjøper	199,50,-
Totalt kr.	,-

Det tas forbehold om endringer i offentlige avgifter/gebyrer.

§ 3

SELGERS PLIKT TIL Å STILLE GARANTIER

Selger skal straks etter at avtale er inngått, stille garanti etter bustadoppføringslova § 12. Dersom selger ikke oppfyller plikten til straks å stille garanti, har kjøper rett til å holde tilbake alt vederlag frem til det er dokumentert at garantien foreligger.

Er det i avtalen tatt forbehold som beskrevet i bustadoppføringslova § 12 annet ledd, andre setning, er det tilstrekkelig at selger stiller garantien straks etter at forbeholdene er falt bort, men selger skal uansett stille garanti før byggearbeidene starter.

I tilfeller der det skal stilles garanti etter fristen i forrige avsnitt og dette ikke er gjort, kan kjøper gi selger et skriftlig varsel med en frist på minst ti virkedager til å rette forholdet. Har entreprenøren heller ikke innen denne fristen dokumentert at det er stilt garanti i samsvar med bustadoppføringslova § 12, har kjøper rett til å heve avtalen.

Garantien skal gjelde frem til fem år etter overtagelse. Garantien skal tilsvare minst 3 % av kjøpesummen frem til overtagelse, og minst 5 % etter overtagelse. Endringer/tilvalg som avtales etter at kontrakt er inngått, fører ikke til at garantisummen skal endres. Ved avtale om forskuddsbetaling etter punkt 4 alternativ 1, skal selger i tillegg stille forskuddsgaranti etter bustadoppføringslova § 47.

§4

OPPGJØR

Oppgjøret mellom partene foretas av:

Det er avtalt følgende oppgjørsform:

Forskudd:

- Boligen tinglyses i kjøpers navn først ved tidspunkt for ferdigstillelse og overtagelse. Selv om det er avtalt forskuddsbetalinger har kjøper rett til å holde tilbake alt vederlag inntil det er dokumentert at det er stilt entreprenørgaranti i samsvar med bustadoppføringslova § 12. Retten til å holde tilbake avtalt vederlag gjelder i de tilfelle garantien skal stilles straks etter avtaleinngåelse, jf. § 12, andre ledd, første setning. Dersom det er avtalt en utsatt frist for å stille entreprenørgaranti etter bustadoppføringslova § 12, andre ledd, andre setning er kjøper likevel forpliktet til å innbetale forskudd som forfaller før garantiplikten etter § 12 inntrer. Kjøpers plikt til å innbetale forskudd etter denne bestemmelsen forutsetter at selger har stilt forskuddsgaranti etter bustadoppføringslova § 47 tredje ledd.

Hele kjøpesummen med tillegg av omkostninger skal være kreditert eiendomsmeglers klientkonto X innen dato for overtagelse.

Fordeling av eiendommens driftsutgifter og eventuelle inntekter pr. overtagelsesdato settes opp av kjøper og selger. Ønsker partene eiendomsmeglers bistand til dette, inngås det særskilt avtale om det.

Rentene av innestående på klientkonto tilfaller som hovedregel kjøper.

Når det er avtalt at kjøper skal betale forskudd, er forskuddet å anse som selgers penger når lovens vilkår om å sikre kjøper er oppfylt. Når selger har oppfylt vilkårene om å stille garantier etter bustadoppføringslova §§ 12 og 47 godskrives derfor selger renter av innestående på klientkonto til enhver tid. Renter av omkostninger som er innbetalt av kjøper tilfaller kjøper. Kjøper og selger godskrives likevel ikke renter når disse for hver av partene utgjør mindre enn et halvt rettsgebyr, jf. eiendomsmeglingsforskriften § 3-10 tredje ledd.

§ 5

HEFTELSER

Utskrift av eiendommens grunnbok er forelagt kjøper. Kjøper har gjort seg kjent med innholdet i denne. Eiendommen overdras fri for pengeheftelser. Eksisterende pengeheftelser skal slettes for selgers regning. Selger forplikter seg til umiddelbart å underrette megler dersom utleggsforretninger varsles eller blir avholdt innen overtagelse.

Selger opplyser at det ikke eksisterer pengeheftelser av noen art, herunder utleggsforretninger, utover det som grunnboksutskriften viser. Selger forplikter seg til umiddelbart å underrette megler dersom slike forretninger blir avholdt innen tinglysing av skjøtet skal finne sted. Videre forplikter selger seg til å betale alle avgifter m.v. som vedrører eiendommen og som er forfalt eller forfaller før overtagelsen.

Selger gir herved megler ugjenkallelig fullmakt til å innfri pengeheftelser som fremgår av bekreftet grunnboksutskrift/oppgjørsskjema og som det ikke er avtalt at kjøper skal overta.

Andre heftelser:
☐ Det er ikke tinglyst andre heftelser på eiendommen.

☐ Følgende andre heftelser er tinglyst på eiendommen, og skal følge med ved salget:

Sett inn her

Selger har rett til å tinglyse nye heftelser på eiendommen som følge av krav fra det offentlige, herunder heftelser som gjelder vei, vann og avløp.

§ 6

TINGLYSING / SIKKERHET

Selger utsteder skjøte til kjøper samtidig med denne kontrakts underskrift. Skjøtet skal oppbevares hos eiendomsmegler, som foretar tinglysing når kjøper har innbetalt fullt oppgjør, inklusive omkostninger.

Selger har utstedt et pantedokument (sikringsobligasjon) til eiendomsmegler som lyder på et beløp minst tilsvarende kjøpesummen. Pantedokumentet inneholder også en urådighetserklæring. Pantedokumentet er tinglyst, eller skal tinglyses, av eiendomsmegler. Pantedokumentet tjener som sikkerhet for partenes rettigheter og plikter etter avtalen.

Eiendomsmegleren skal vederlagsfritt besørge pantedokumentet slettet når oppgjør mellom partene er avsluttet og skjøtet er godtatt til tinglysning.

All tinglysing av dokumenter på eiendommen skal foretas av eiendomsmegler. Dokumenter som skal tinglyses må snarest, og i god tid før overtakelse, overleveres eiendomsmegler i undertegnet og tinglysingsklar stand.

§ 7

SELGERS MANGELSANSVAR/KJØPERS REKLAMASJONSPLIKT

Det foreligger mangel ved avvik fra avtalt ytelse eller avvik fra offentligrettslige krav som beskrevet i bustadoppføringslova § 25, ved manglende opplysninger som beskrevet i § 26 eller ved uriktige opplysninger som beskrevet i § 27.

Foreligger det mangel, kan kjøper gjøre gjeldende slike krav som følger av bustadoppføringslova §§ 29 flg., herunder retting av mangel, tilbakehold av kjøpesum, erstatning eller heving, på nærmere vilkår som beskrevet i bustadoppføringslova.

Kjøper mister retten til å gjøre mangler gjeldende dersom det ikke rettidig er sendt reklamasjon til selger i tråd med bustadoppføringslova § 30.

§ 8

ENDRINGSARBEIDER, TILLEGGSARBEIDER OG TILVALG

Kjøper kan kreve endringer, og partene kan kreve justering av vederlaget, i henhold til bustadoppføringslovas regler, jfr Buofl § 9 (3).

Partene er enige om at alle endringer, tillegg eller tilvalg (kalt "Endringer" som fellesbetegnelse) til kontrakten skal skje skriftlig og med kopi til megler, også etter inngåelsen av kjøpekontrakten.

Endringene blir en del av kjøpekontrakten, på samme måte som de opprinnelig avtalte hovedytelsene: Endringene innebærer at beskrivelsen av salgsobjektet i punkt 1, med vedlegg, justeres i henhold til de avtalte endringer og tilvalg. Det er også etter Endringene selger som er ansvarlig for hele leveransen av boligen/fritidsboligen, og kjøper kan forholde seg til selger ved eventuell forsinkelse eller mangler knyttet til Endringene. Kjøper er ansvarlig for å betale hele kjøpesummen, inkludert betaling for Endringene, til meglers klientkonto. Selgers forpliktelse til å stille garantier etter denne kontrakten og bustadoppføringslova § 47 vil gjelde tilsvarende for Endringene.

§ 9

OVERTAKELSE

Forventet ferdigstillelse er X kvartal XXXX, men dette tidspunktet er foreløpig og ikke bindende og utløser ikke dagmulkt.

Når selger har opphevet forbeholdene stilt i avtalens pkt 15 skal selger fastsette en overtakelsesperiode som ikke skal være lenger enn 3 måneder. Selger skal skriftlig varsle kjøper om når overtakelsesperioden begynner og slutter. Senest 10 uker før ferdigstillelse av boligen skal selger gi kjøper skriftlig melding om endelig overtakelsesdato. Den endelige datoen er bindende og dagmulktsutløsende, og skal ligge innenfor overtakelsesperioden.

Selger skal innkalle til overtakelsesforretning etter bustadoppføringslova § 15. Selger er ansvarlig for at det skrives protokoll fra overtakelsesforretningen, i henhold til bilag til denne kontrakt.

Kjøper svarer fra overtagelsen for alle eiendommens utgifter og oppebærer eventuelle inntekter.

Selger skal overlevere eiendommen til kjøper i ryddig og byggrengjort stand, uten leieforhold av noen art, slik at hele eiendommen leveres ledig for kjøper. Eiendommen skal ha ferdigattest eller midlertidig brukstillatelse før overlevering til kjøper.

Ved overtakelse mot midlertidig brukstillatelse, er selger forpliktet til å fremskaffe ferdigattest innen rimelig tid og senest før midlertidig brukstillatelse er utløpt på tid. Ved slik overtakelse er eiendomsmegler forpliktet til å gjøre kjøper oppmerksom på at det bør etableres tilstrekkelig sikkerhet for kjøpers krav. Eiendomsmegler skal deretter bistå partene med å etablere tilfredsstillende sikkerhet som ivaretar kjøpers interesser.

Risikoen for boligen går over på kjøper når kjøper har overtatt bruken boligen/fritidsboligen. Overtar kjøper ikke til fastsatt tid, og årsaken ligger hos ham, har kjøper risikoen fra det tidspunktet boligen kunne vært overtatt.

Når risikoen for boligen er gått over på kjøper, faller ikke kjøpers plikt til å betale kjøpesummen bort ved at boligen/fritidsboligen blir ødelagt eller skadet som følge av en hendelse som selger ikke svarer for.

§ 10

ETTÅRSBEFARING

Selger skal med rimelig frist sørge for at det skriftlig innkalles til ettårsbefaring når det er gått om lag ett år siden overtakelsen, jf. bustadoppføringslova § 16.

§ 11

SELGERS KONTRAKTSBRUDD

Er selgers ytelse forsinket etter kjøpekontraktens bestemmelser sammenholdt med bustadoppføringslova § 17, kan kjøper kreve sanksjoner som nærmere beskrevet i bustadoppføringslova §§ 18 flg. Slike sanksjoner kan være å holde igjen hele eller deler av kjøpesummen, kreve dagmulkt, kreve erstatning eller å heve avtalen, på nærmere vilkår i bustadoppføringslova.

§ 12

KJØPERS KONTRAKTSBRUDD

Er kjøpers betaling eller annen medvirkning ikke oppfylt til avtalt tid eller til tidspunkt selger kan krev etter bustadoppføringslova §§ 46, 47, 50 og 51 kan selger kreve sanksjoner som nærmere beskrevet i bustadoppføringslova §§ 56 flg. Slike sanksjoner kan være å stanse arbeidet og kreve tilleggsvederlag, kreve rente og erstatning for rentetap eller heve avtalen og kreve erstatning for tap, på nærmere vilkår i bustadoppføringslova.

§ 13

FORSIKRING

Eiendommen er fullverdiforsikret i xxxxx

Selger er forpliktet til å holde eiendommen fullverdiforsikret frem til overtakelsesdagen. Ved overtakelse går forsikringsplikten over på kjøper, eller på sameiet ved kjøp av eierseksjon.

Dersom eiendommen før overtakelse blir utsatt for skade ved brann eller andre forhold som dekkes av forsikringen, har kjøper rett til å tre inn i forsikringsavtalen.

§ 14

AVBESTILLING

Kjøper kan avbestille i henhold til reglene i bustadoppføringslova §§ 52 og 53. Slik avbestilling kan gi selger rett til økonomisk kompensasjon.

§ 15

SELGERS FORBEHOLD

Selger tar følgende forbehold for gjennomføring av kontrakten:
1. Det tas forbehold om at Selger får Igangsettingstillatelse slik at Prosjektet kan gjennomføres
2. Det tas forbehold om at 5 av boligene i prosjektet er solgt før byggestart
3. Det tas forbehold om at inntreffer forhold som medfører at Selger ikke finner det forsvarlig å iverksette byggearbeidene. Eksempler på slike forhold er prisfall i boligmarkedet, reduserte muligheter til å få byggelån, uforutsette offentlige krav etc.

De ovenfor nevnte forbehold gjelder for en periode på inntil [X] måneder fra salgsstart, og selgers frist for å gjøre forbehold gjeldende er [dato]. Dersom selger ikke har sendt skriftlig melding til kjøper om at forbehold gjøres gjeldende innen fristen, er selger endelig juridisk bundet av kontrakten. Meldingen må angi hvilket forbehold som gjøres gjeldende, og må være kommet frem til kjøper innen den angitte frist per e-post eller rekommandert brev.

Dersom selger gjør forbehold gjeldende, gjelder følgende:

- Denne kjøpekontrakt bortfaller, med den virkning at ingen av partene kan gjøre krav gjeldende mot den annen part på grunnlag av kontraktens bestemmelser.
- Ethvert beløp som kjøper har innbetalt skal, inkludert opptjente renter, uten ugrunnet opphold tilbakeføres til kjøper

§ 16

BILAG

Kjøper er forelagt følgende dokumentasjon:

- Leveransebeskrivelse
- Salgsoppgave
- Grunnboksutskrift for eiendommen
- Utskrift av tinglyste erklæringer
- Reguleringsplan med reguleringsbestemmelser
- Opplysninger fra kommunen
- Målebrev/arealbekreftelse
- Ferdigattest/midlertidig brukstillatelse
- Protokoll for overtakelsesforretning

§ 17

SIGNATURER

Denne kontrakt er utferdige i 3 - tre - likelydende eksemplar hvorav partene får hvert sitt eksemplar og ett beror hos eiendomsmegler.

Sted/dato:

Kjøper: Selger:

....